Переключатели *(продолжение)*

Правая рукоятка руля

GL1800BD/DA

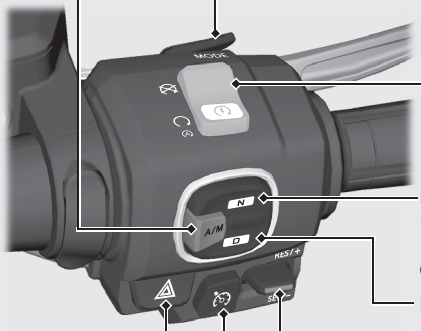

Кнопка РЕЖИМ MODE
Служит для выбора ходового режима. Стр. 126

Переключатель A/M
Переключение между автоматическим и ручным режимами переключения передач. Стр. 122

Выключатель двигателя / Кнопка пуска
При обычной эксплуатации должен оставаться в положении Run (РАБОТА).
- В экстренной ситуации переведите выключатель в положение (Stop) (останов) для остановки двигателя.
- Нажмите кнопку пуска, чтобы запустить двигатель.

Стр. 118

Выключатель N
Служит для включения нейтрали в коробке передач.
Стр. 122

Кнопка остановки двигателя на холостом ходу
Нажимайте при работающем двигателе для включения или выключения системы остановки двигателя на холостом ходу. Стр. 65

Выключатель D
Служит для включения автоматического режима переключения передач.
Стр. 122

Выключатель аварийной сигнализации
Можно включить, когда замок зажигания находится в положении ON (ВКЛ.) Может быть установлен в выключенное состояние при любом положении ключа в замке зажигания.
- Аварийная сигнализация продолжает работать и при положениях ключа в замке зажигания OFF или LOCK, после того как была включена при ключе в замке зажигания, находящемся в положении ON.

Рычажок круиз-контроля
Нажимайте вверх или вниз для установки или изменения стабилизируемой скорости. Стр. 129

Главный выключатель круиз-контроля
Нажмите для активации системы круиз-контроля. Стр. 129