E-10

Crankshaft • Piston

Vilebrequin • Piston

Kurbelwelle • Kolben

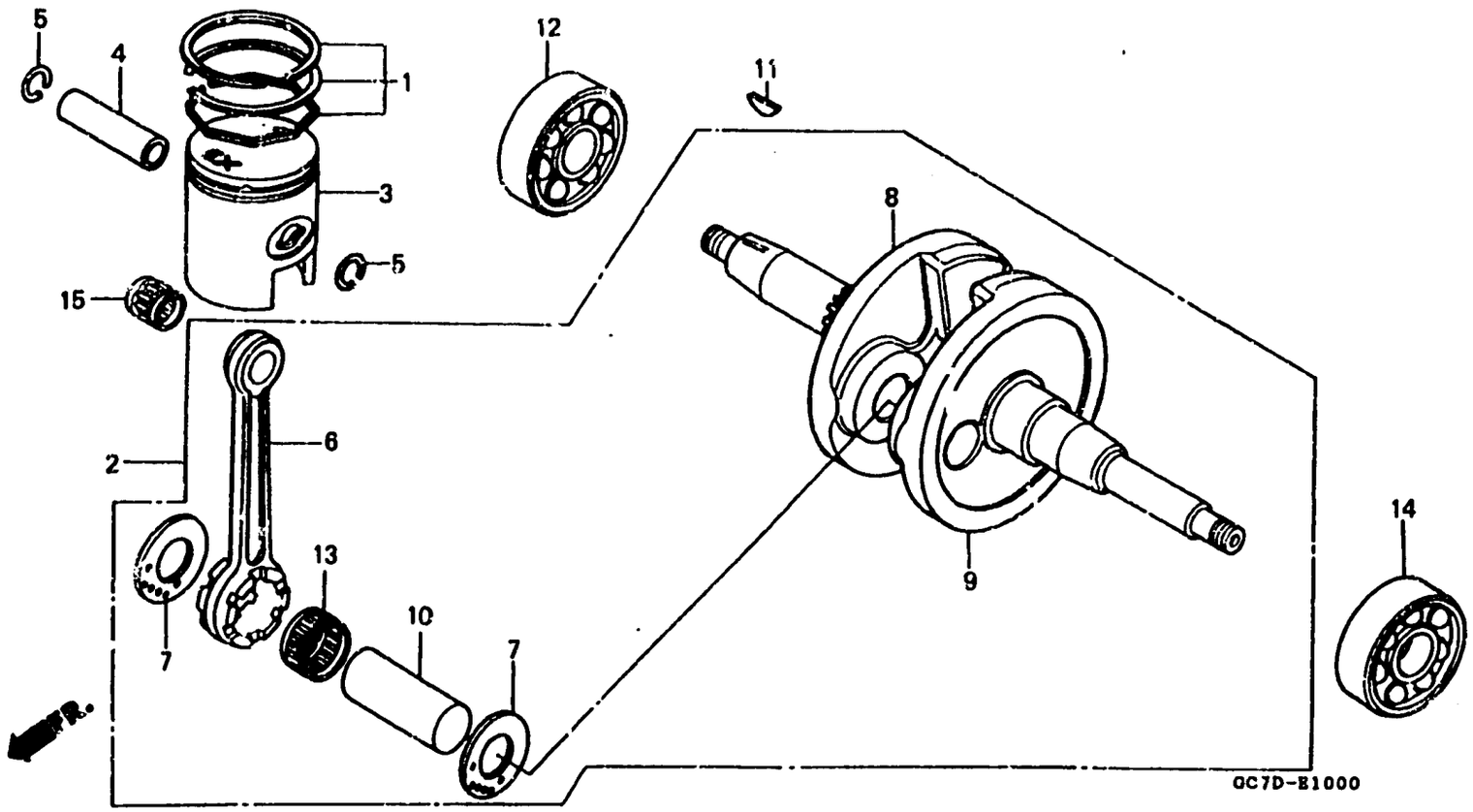

Identification des coussinets de tte de bielle
(Jeu 11~26 μm)

Code alphabétique de tête de bielle φ22		Numéro de code de tourillon de manivelle φ16	1 (−0.000~−0.006)	2 (−0.006~−0.003)	3 (−0.003~−0.100)
A	Rouge	+0.016~+0.012		Rouge 91001-122-004 91001-122-008 91001-156-004	Rouge 91001-122-004 91001-122-008 91001-156-004
B	Bleu	+0.012~+0.008	Rouge 91001-122-004 91001-122-008 91001-156-004	Rouge 91001-122-004 91001-122-008 91001-156-004 Bleu 91002-122-004 91002-122-008 91002-156-004	Bleu 91002-122-004 91002-122-008 91002-156-004
C	Blanc	+0.008~+0.004	Bleu 91002-122-004 91002-122-008 91002-156-004	Bleu 91002-122-004 91002-122-008 91002-156-004 Blanc 91003-122-004 91003-122-008 91003-156-004	Blanc 91003-122-004 91003-122-008 91003-156-004
D	Vert	+0.004~+0	Blanc 91003-122-004 91003-122-008 91003-156-004	Blanc 91003-122-004 91003-122-008 91003-156-004	

N° de réf.	N° de pièce	Description	N° de requis NH50M DD	NH50M SD	NH50M SE	NH50M DE	NH80M DD	NH80M SD	NH80M DE	N° de série		Code de zone
(8)	13311-GC8-300	VILEBREQUIN D.	–	–	–	–	1	1	1			
9	13321-GC7-310	VILEBREQUIN G.	1	–	–	–	–	–	–	--------	1158061	
			–	1	–	–	–	–	–	--------	1155074	
	13321-GC7-710	VILEBREQUIN G.	1	–	–	–	–	–	–	1158062		
			1	–	–	–	–	–	–	1400001	--------	1K
			–	1	–	–	–	–	–	1155075		
			–	–	1	1	–	–	–			
	13321-GC8-300	VILEBREQUIN G.	–	–	–	–	1	1	1			
10	13381-147-300	TOURILLON DE MANIVELLE	1	–	–	–	–	–	–	--------	1166449	AR,GR,1K
			1	–	–	1	–	–	–	--------	--------	SW,1L
			–	1	1	–	–	–	–			
	13381-GC8-300	TOURILLON DE MANIVELLE	–	–	–	–	1	–	–	--------	1060286	B,1L
			–	–	–	–	1	1	1	--------	--------	CM,E,F,G,U
*	13381-GM6-300	TOURILLON DE MANIVELLE	1	–	–	–	–	–	–	1166450	--------	AR,GR,1K
			1	–	–	–	–	–	–	1400001	--------	1K
*	13381-GJ4-710	TOURILLON DE MANIVELLE	–	–	–	–	1	–	–	1060287	--------	B,1L
			–	–	–	–	1	–	–	1400001	--------	1L
11	90741-003-010	CLAVETTE WOODRUFF, 4×M	1	1	1	1	1	1	1			
12	91001-GC8-004	ROULEMENT A BILLES RADIAL, 6005(NTN)	1	1	1	1	1	1	1			
13	91001-122-004	PALIER DE TETE DE BIELLE (KOYO)(ROUGE)	1	1	1	1	–	–	–			
	91001-122-008	PALIER DE TETE DE BIELLE (NTN) (ROUGE)	1	1	1	1	–	–	–			
	91001-156-004	PALIER DE TETE DE BIELLE (TOMUSON)(ROUGE)	–	–	–	–	1	1	1			
	91002-122-004	PALIER DE TETE DE BIELLE (KOYO)(BLEU)	1	1	1	1	–	–	–			