E-6

Drive face • Kick starter spindle

Face entrainée •
Broche de kick de d'emarrage

Antriebsflaeche • Kickstarterspindel

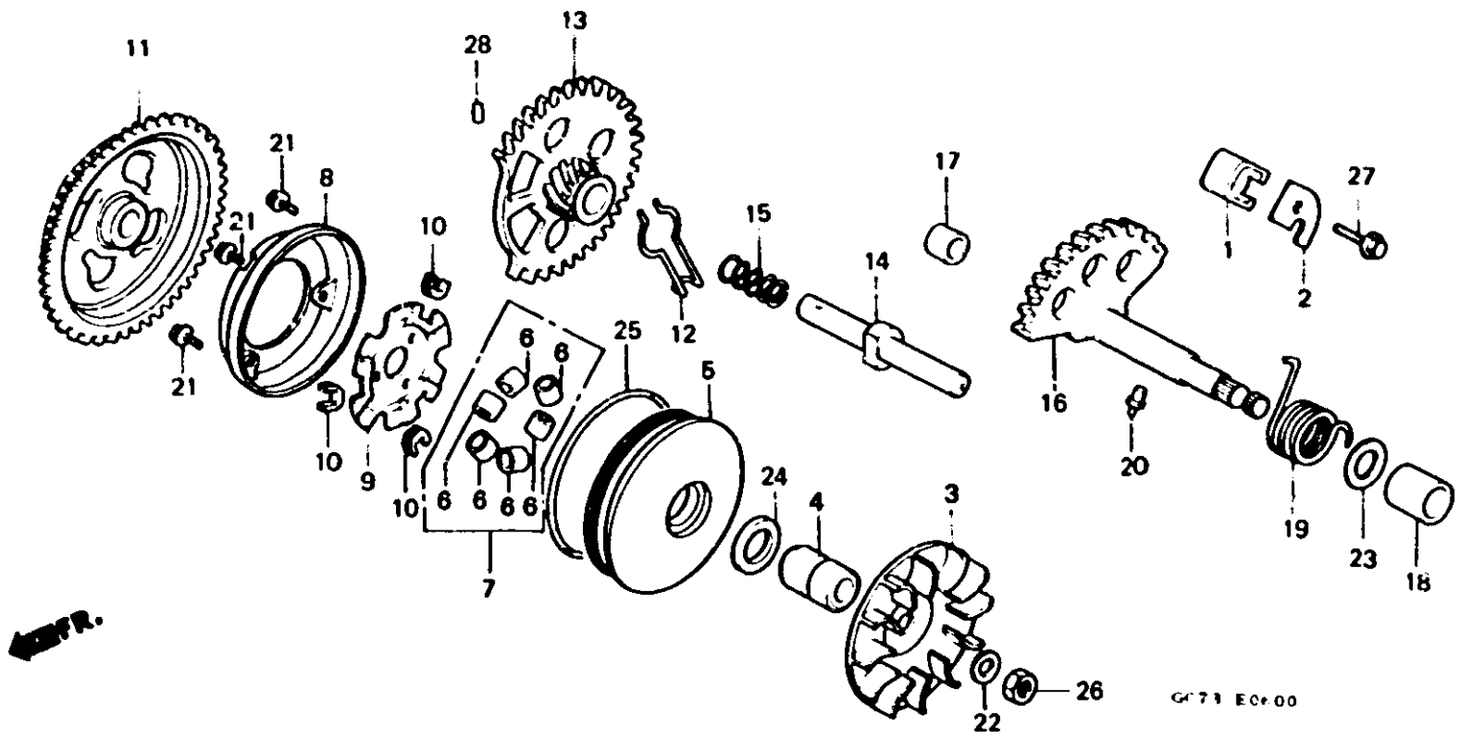

Item d'entretien	T.D.R.
BUTEE DE RETOUR DE KICK	0.3
• BROCHE COMP. DE KICK DE DEMARRAGE	
• RESSORT DE KICK DE DEMARRAGE	
FACE ENTRAINEE PRIMIERE	0.5
FACE COMP. COMMANDE MOBILE	0.7
• JEU DE ROULEAU DE POIDS (PIECES RELATIVES Y COMPRISES)	
PIGNON COMP. MENE DE KICK DE DEMARRAGE	0.6
• PIGNON COMP. FOU DE DEMARREUR	
• ARBRE FOU DE DEMARREUR	

N° de réf.	N° de pièce	Description	N° de requis NH50M Sc	NH50M Dc	NH50M Sн	NH50M Sj	NH80M Sc	NH80M Dc	NH80M Dн	N° de série	Code de zone
1	11205-GA7-000	BUTEE DE RETOUR DE KICK	1	1	1	1	1	1	1		
2	11206-GA7-000	PLAQUE DE BUTEE DE RAPPEL DE KICK	1	1	1	1	1	1	1		
3	22102-GC8-000	FACE ENTRAINEE PRIMIERE	1	1	1	1	1	1	1		
4	22105-GC7-010	BUTEE DE FACE DE COMMANDE	1	1	1	1	–	–	–	---------- ----------	G,SW,2SW
	22105-GC7-960	BUTEE DE FACE DE COMMANDE	1	–	–	–	–	–	–	---------- ----------	AR
	22105-GC8-000	BUTEE DE FACE DE COMMANDE	–	–	–	–	1	1	1		
5	22110-GC7-000	FACE COMP. COMMANDE MOBILE	1	1	1	1	–	–	–		
	22110-GC8-010	FACE COMP. COMMANDE MOBILE	–	–	–	–	1	1	–		
	22110-GN3-670	FACE COMP. COMMANDE MOBILE	–	–	–	–	–	–	1		
6	22121-GC7-620	ROULEAU COMP. POIDS	–	–	6	6	–	–	–		
7	22123-GC7-305	JEU DE ROULEAU DE POIDS	1	1	–	–	–	–	–		
	22123-GC8-305	JEU DE ROULEAU DE POIDS	–	–	–	–	1	1	1		
8	22126-GC8-000	JOINT DE FACE MOBILE	1	1	1	1	1	1	1		
9	22131-GC7-000	PLAQUE DE LAMPE	1	1	1	1	–	–	–		
	22131-GC8-000	PLAQUE DE LAMPE	–	–	–	–	1	1	1		
10	22132-GC8-000	PIECE DE GLISSEMENT	3	3	3	3	3	3	3		
11	28220-GC7-000	PIGNON COMP. MENE DE KICK DE DEMARRAGE (17/64T)	1	1	–	–	–	–	–	---------- ----------	AR,SW,2SW
			–	–	1	1	–	–	–		
	28220-GC8-000	PIGNON COMP. MENE DE KICK DE DEMARRAGE (17/64T)	1	–	–	–	1	1	1	---------- ----------	E,F,G,U
12	28223-GA7-000	RESSORT DE FRICTION DE PIGNON DEMARREUR	1	1	1	1	1	1	1		
13	28230-GC8-000	PIGNON COMP. FOU DE DEMARREUR (13/46T)	1	1	1	1	1	1	1		
14	28241-GC8-000	ARBRE FOU DE DEMARREUR	1	1	1	1	1	1	1		
15	28242-GA7-000	RESSORT FOU DE DEMARREUR	1	1	1	1	1	1	1		