E-4

Cam chain • Tensioner

Chaîne de cames • Tendeur

Steuerkette • Spanner

Cadena de levas • Tensionador

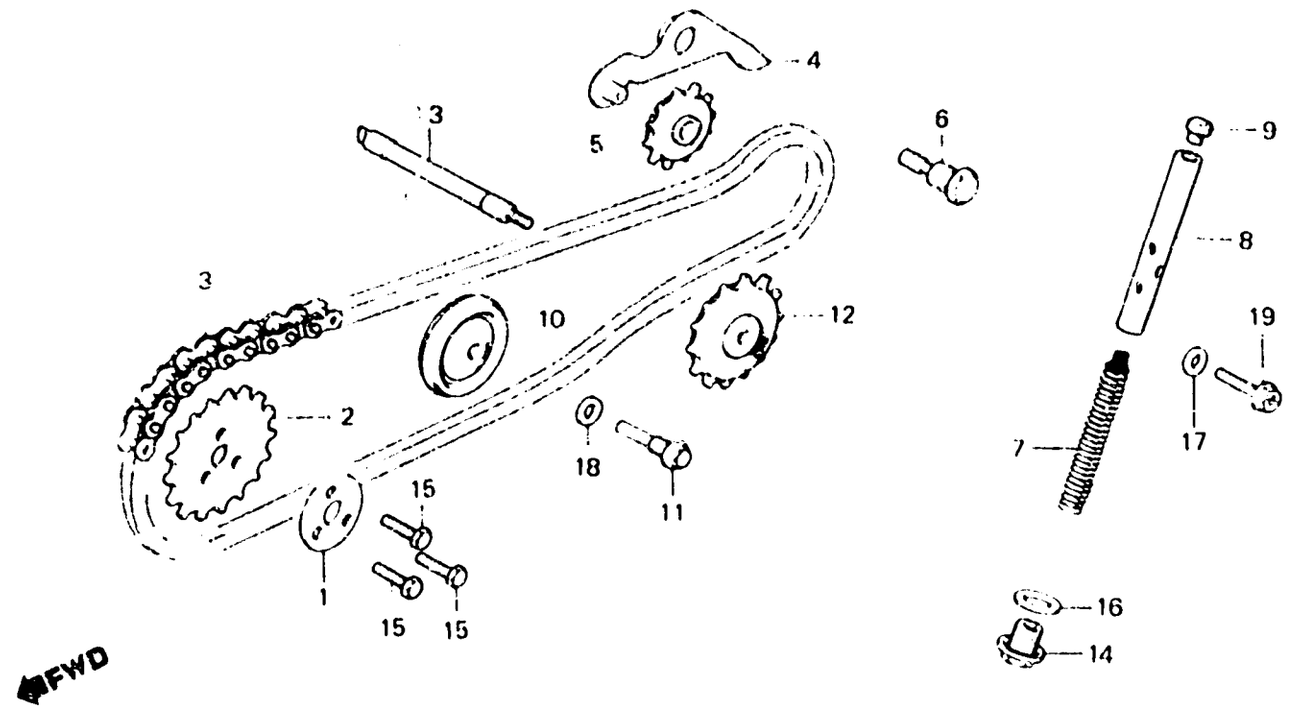

3GB2 - 4A

Item d'entretien	T.D.R.	N° de réf.	N° de pièce	Description	N° de requis C70 C	DMc	D	E	N° de série	Code de zone
PIGNON DE CAMES	0.6	1	14105-957-000	RONDELLE D'ARBRE A CAMES	1	1	1	1		
CHAINE DE CAMES	1.5	2	14321-035-010	PIGNON DE CAMES (28T)	1	1	1	1		
(TYPE AYANT UN DEMARREUR 1,6)		3	14401-035-003	CHAINE DE CAMES (82L DAIDO)	1	1	1	1		
BRAS COMP. TENDEUR DE CHAINE CAMES	0.4	4	14500-035-020	BRAS COMP. TENDEUR DE CHAINE CAMES	1	1	1	1		
(TYPE AYANT UN DEMARREUR 0,6)		5	14502-086-000	ROULEAU DE TENDEUR DE CHAINE CAMES	1	1	1	1		
• ROULEAU DE TENDEUR DE CHAINE CAMES										
(TYPE AYANT UN DEMARREUR 0,6)		6	14531-035-000	PIVOT DE TENDEUR DE CHAINE CAMES	1	1	1	1		
TIGE COMP. POUSSEE DE TENDEUR CHAINE DE CAMES	0.3	7	14541-GB0-910	RESSORT DE TENDEUR DE CHAINE CAMES	1	1	1	1		
ROULEAU COMP. GUIDE DE TENDEUR CHAINE DE CAMES	1.0	8	14550-GB0-910	TIGE COMP. POUSSEE DE TENDEUR CHAINE DE CAMES	1	1	1	1		
PIGNON DE GUIDE DE CHAINE CAMES	1.1	9	14566-086-030	TETE DE TIGE DE POUSSEE TENDEUR DE CHAINE DE CAMES	1	1	1	1		
(TYPE AYANT UN DEMARREUR 1,3)										
• BROCHE DE PIGNON DE GUIDE CHAINE DE CAMES		10	14610-086-000	ROULEAU COMP. GUIDE DE TENDEUR CHAINE DE CAMES	1	1	1	1		
(TYPE AYANT UN DEMARREUR 1,3)										
		11	14615-035-000	GOUPILLE DE ROULEAU DE GUIDE CHAINE DE CAMES	1	1	1	1		