F-4

Steering stem
(RF • RG • RH • RJ • RK)

Tige de direction
(RF • RG • RH • RJ • RK)

Steuerkopfschaft
(RF • RG • RH • RJ • RK)

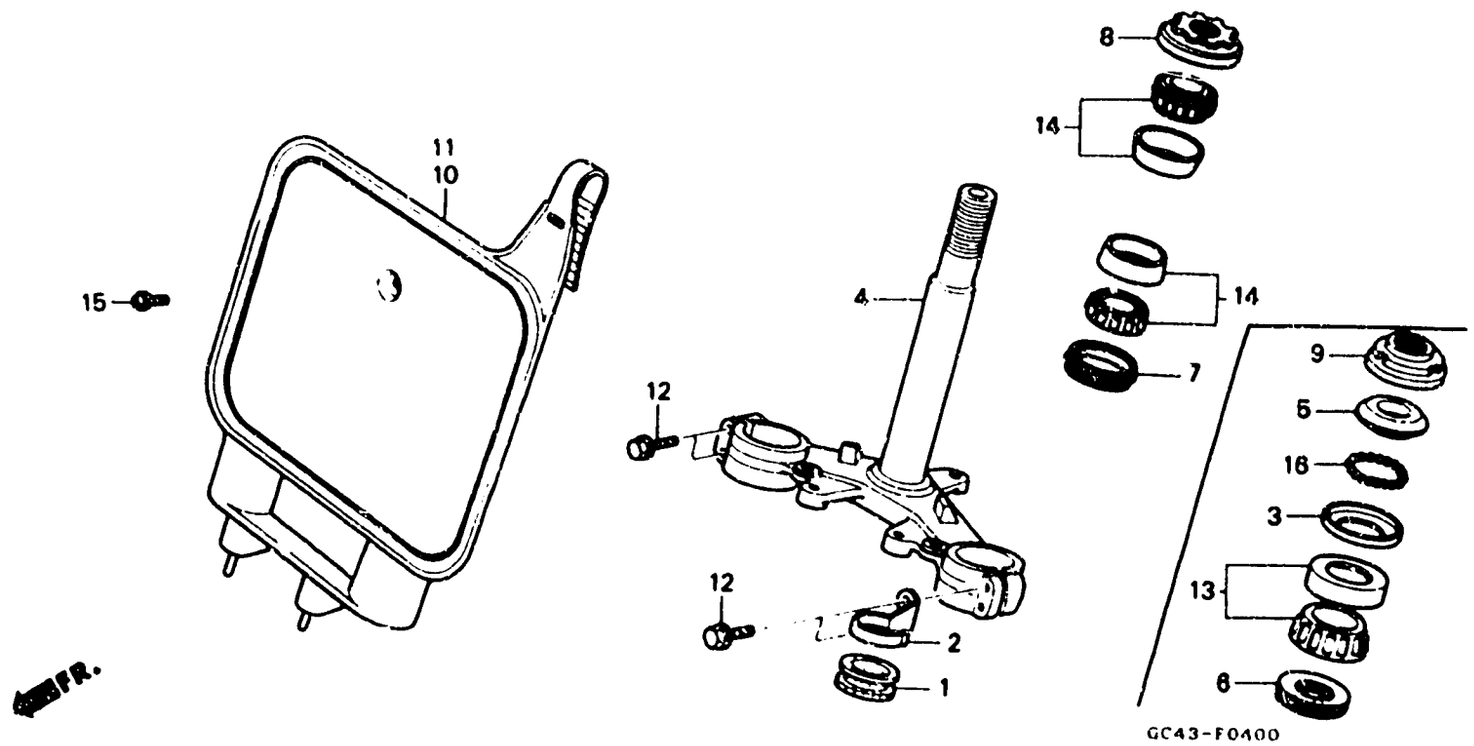

Item d'entretien	T.D.R.
BAGUE DE BILLE SUPERIEURE ..... DIRECTION	0.6
•ROULEMENT INFERIEUR DE TUYAU PRICIPAL DE DIRECTION	
•ROULEMENT DE TUYAU PRINCIPAL (L'ON APPLIQUE LE MEME F.R.T. MEME QUAND ON EFFECTUE L'ENTRETIENT SUR PLUS D'UNE PIECE.)	
TIGE COMP. DIRECTION	0.7
BAGUE DE CONE SUPERIEURE ..... DIRECTION	0.4
ECROU COMP. SUPERIEUR DE TETE DIRECTION	
PLAQUE DE NUMERO AV.	0.1

N° de réf.	N° de pièce	Description	N° de requis CR80 RF	R2F	RG	R2G	RH	RJ	RK	N° de série	Code de zone
1	45466-KA4-000	GUIDE DE CABLE INTERIEUR	1	—	1	—	1	1	1		
2	45468-GC4-000	GUIDE DE CABLE DE FREIN	1	—	1	—	1	1	1		
3	50301-041-000	BAGUE DE BILLE SUPERIEURE DIRECTION	1	—	1	—	—	—	—		
4	53200-GC4-830	TIGE COMP. DIRECTION	1	—	—	—	—	—	—		
	53200-GC4-600	TIGE COMP. DIRECTION	—	—	1	—	—	—	—		
	53200-GS2-000	TIGE COMP. DIRECTION	—	—	—	—	1	1	1		
5	53211-028-000	BAGUE DE CONE SUPERIEURE DIRECTION	1	—	—	—	—	—	—		
	53211-028-010	BAGUE DE CONE SUPERIEURE DIRECTION	—	—	1	—	—	—	—		
6	53214-GC4-731	CACHE-POUSSIERE DE TETE DIRECTION	1	—	1	—	—	—	—		
	53214-GC4-732	CACHE-POUSSIERE DE TETE DIRECTION	1	—	1	—	—	—	—		
7	53214-KA4-701	CACHE-POUSSIERE DE TETE DIRECTION (ARAI)	—	—	—	—	1	1	1		
8	53220-KA2-000	ENS. ECROU DE DIRELTION	—	—	—	—	1	1	1		
9	53220-074-000	ECROU COMP. SUPERIEUR DE TETE DIRECTION	1	—	1	—	—	—	—		
10	61136-GC4-730ZE	PLAQUE DE NUMERO AV. •NH138•	—	—	—	—	—	1	1		
11	61138-GC4-740ZA	ENS. AUXILIAIRE CHARPENTE AV. •R119•(WL)	1	—	—	—	—	—	—	....	CM
			1	—	1	—	1	—	—	....	ED,U
	61138-GC4-830ZA	ENS. AUXILIAIRE CHARPENTE AV. •R119•(WL)	—	—	1	—	1	—	—	....	CM
12	90110-GC4-730	BOULON DE BRIDE, 8X35	4	—	—	—	—	—	—		
	96400-08035-07	BOULON DE BRIDE, 8X35	—	—	4	—	4	4	4		
13	91015-GC4-731	ROULEMENT INFERIEUR DE TUYAU PRICIPAL DE DIRECTION (TOYO)	1	—	1	—	—	—	—		