F-19

Rear cushion

Amortisseur arriére

Hinterer Stoßdampfer

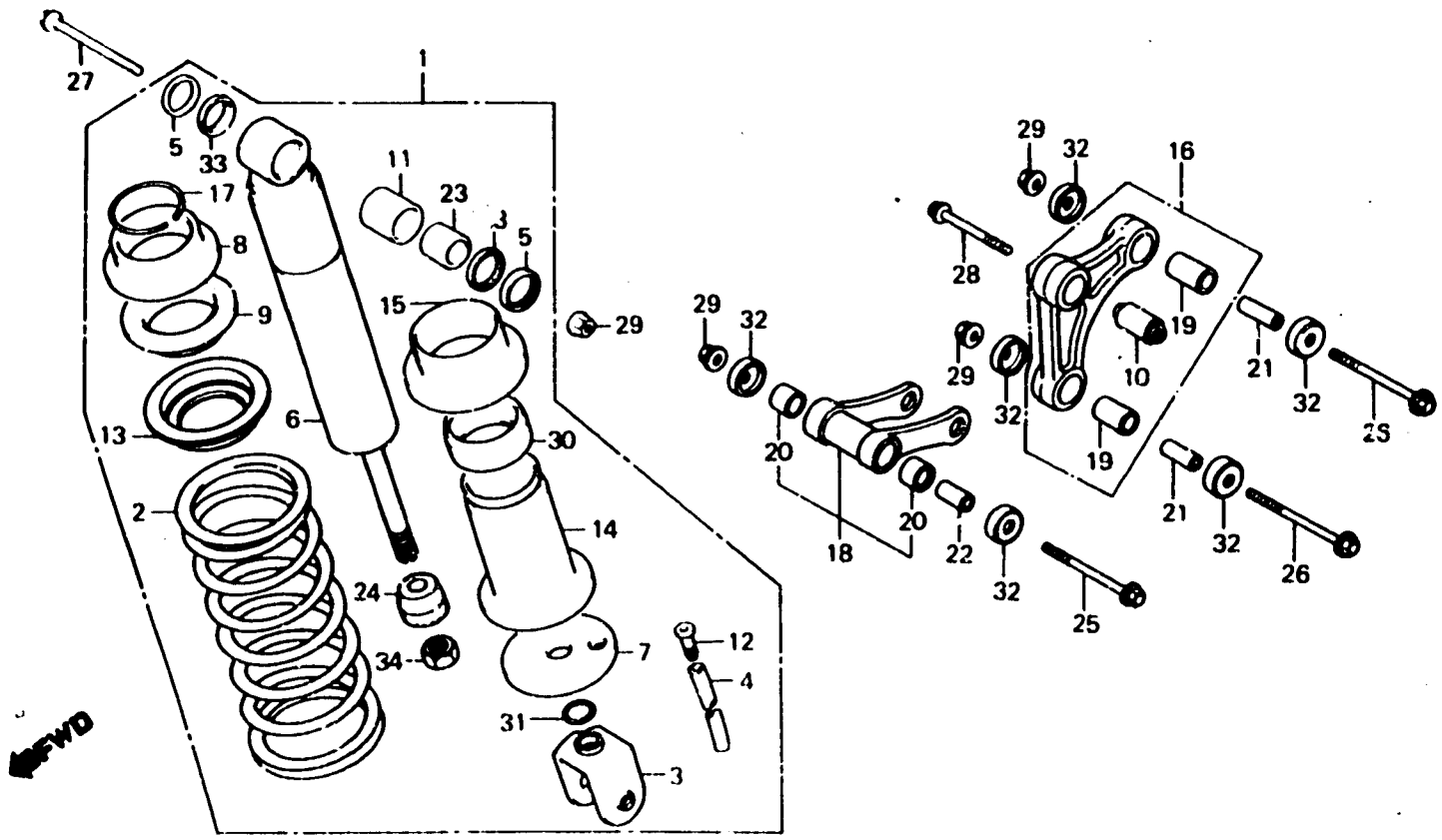

BGJO-22

Item d'entretien	N° de réf.	N° de pièce	Description	N° de requis MTX80 RFF	RSF	N° de série	Code de zone
	21	52473-GE2-000	COLLIER DE PIVOT DE TIGE RACCORD	2	2		
	22	52473-GJ1-000	COLLIER DE TIGE DE RACCORD	1	1		
	23	52486-KB7-003	COLLIER SUPERIEUR D'AMORTISSEUR	1	1		
	24	52517-GJ1-003	CAOUTCHOUC DE BUTEE	1	1		
	25	90105-GJ1-000	BOULON DE BRIDE, 10X114	1	1		
	26	90128-GE2-000	BOULON DE BRIDE, 10X61	2	2		
	27	90152-GC5-000	BOULON DE BRIDE, 10X56	1	1		
	28	90153-MC4-003	BOULON DE BRIDE, 10X43	1	1		
	20	90304-GE6-003	ECROU U, 10MM	4	4		
	30	91254-GC5-003	CACHE-POUSSIERE	1	1		
	31	91256-GC5-003	JOINT DE TORIQUE, 15.5X1.5	1	1		
	32	91262-GE2-003	JOINT DE PIVOT DE BRAS D'AMORTISSEUR	6	6		
		91262-GE2-005	JOINT DE PIVOT DE BRAS D'AMORTISSEUR	6	6		
	33	91351-KB7-003	CACHE-POUSSIERE B	2	2		
	34	94002-12000-0S	ECROU, HEX., 12 MM	1	1		