F-22

Taillight

Feu arrière

Rücklicht

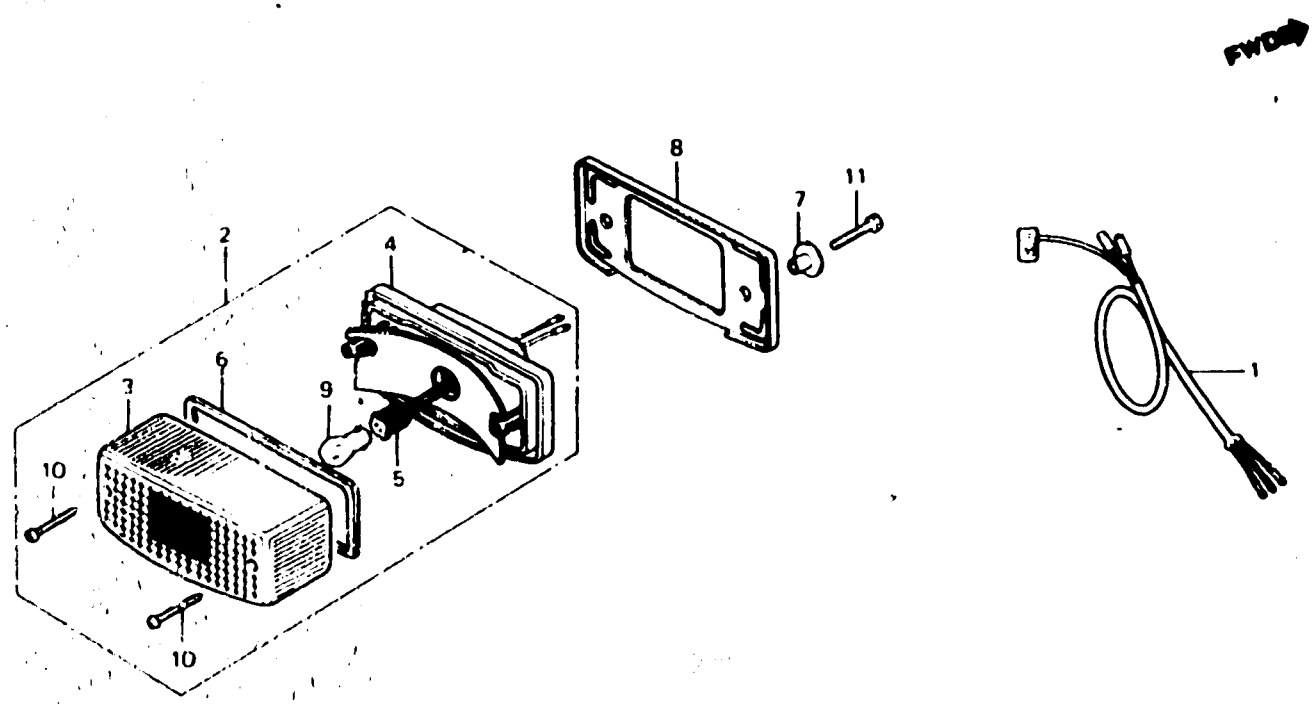

BGJ1-22

Item d'entretien		N° de réf.	N° de pièce	Description	N° de requis MTX80 RFF	RSF	N° de série	Code de zone
FAISCEAU ELECTRIQUE A AUXILIAIRE	0.3	1	32101-GJ1-000	FAISCEAU ELECTRIQUE A AUXILIAIRE	1	1		
UNITE DE FEU AR.	0.2	2	33701-MC4-601	UNITE DE FEU AR. (STANLEY)	1	1		
*DOUILLE COMP. FEU AR.		3	33702-KB7-003	LENTILLE DE FEU AR. (STANLEY)	1	1		
*FIL COMP. FEU AR.		4	33703-MC4-601	DOUILLE COMP. FEU AR.	1	1		
BOMBILLO DE FEU AR.	0.1	5	33708-147-003	FIL COMP. FEU AR.	1	1		
		6	33709-KB7-003	JOINT DE LENTILLE DE FEU AR.	1	1		
		7	33715-KE1-000	COLLIER D'INSTALLATION DE FEU AR.	2	2		
		8	33718-KF9-670	JOINT DE FEU AR.	1	1		
		9	34906-447-711	BOMBILLO DE FEU AR. (12V21/5W)	1	1		
		10	90105-GA7-003	VIS AUTO-TARADEUSE, 4X40	2	2		
		11	92000-05020-0A	BOULON, HEX., 5X20	2	2		