F-2

Headlight • Front handle cover (NH80MDG-U)

Phare • Couvercle de guidon avant (NH80MDG-U)

Scheinwerfer • Vorderer Lenkerdeckel (NH80MDG-U)

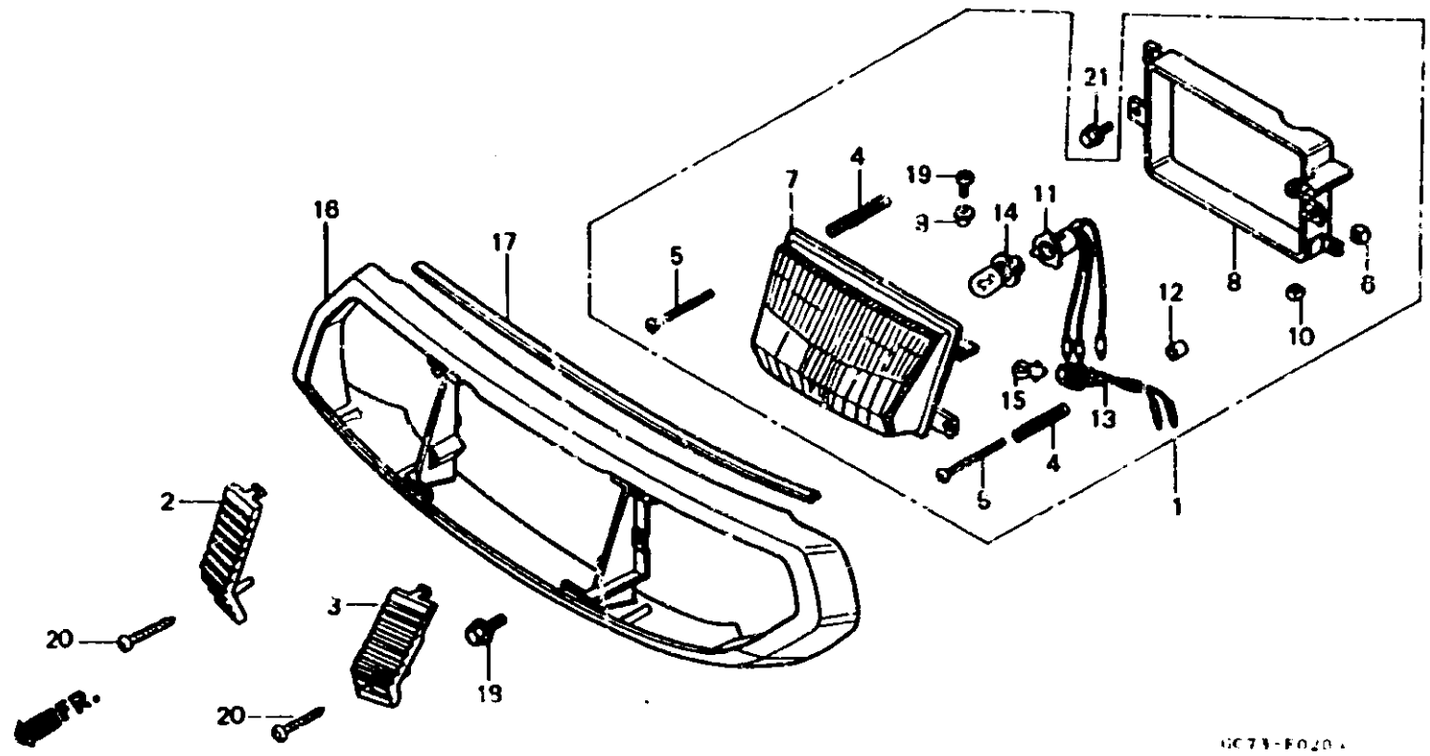

Item d'entretien	T.D.R.
ENS. PHARE	0.2
•DOUILLE COMP. PHARE	
•ENS. DOUILLE DE FEU POSITION	
•COUVERCLE AV. DE POIGNEE	
UNITE DE PHARE	0.3
(PIECES RELATIVES Y COMPRISES)	
AMPOULE DE PHARE	0.1
•LAMPE DE TABLEAU	

N° de réf.	N° de pièce	Description	N° de risque NH50M SG	NH50M DG	NH50M SH	NH50M SJ	NH80M SG	NH80M DG	NH80M DH	N° de série		Code de zone
1	33100-GC8-601	ENS. PHARE	—	—	—	—	—	1	—			U
2	33105-GC8-000	COUVERCLE DE PHARE D.	—	—	—	—	—	1	—			U
3	33106-GC8-000	COUVERCLE DE PHARE G.	—	—	—	—	—	1	—			U
4	33107-GC8-003	RESSORT DE REGLAGE D'INTENSITE PHARE	—	—	—	—	—	2	—			U
5	33114-GC8-003	VIS DE REGLAGE D'INTENSITE PHARE	—	—	—	—	—	2	—			U
6	33117-415-003	ECROU DE REGLAGE D'INTENSITE PHARE (STANLEY)	—	—	—	—	—	1	—			U
7	33120-GC8-601	UNITE DE PHARE	—	—	—	—	—	1	—			U
8	33121-GC8-003	BAGUE DE MONTAGE	—	—	—	—	—	1	—			U
9	33122-196-003	COLLIER	—	—	—	—	—	1	—			U
10	33123-196-003	ECROU DE SUPPORT D'UNITE	—	—	—	—	—	1	—			U
11	33130-GC8-003	DOUILLE COMP. PHARE	—	—	—	—	—	1	—			U
12	33136-426-830	COUVERCLE DE VIS	—	—	—	—	—	2	—			U
13	33150-GC8-601	ENS. DOUILLE DE FEU POSITION	—	—	—	—	—	1	—			U
14	34901-066-003	AMPOULE DE PHARE (12V 25W) (STANLEY)	—	—	—	—	—	1	—			U
15	34902-259-000	LAMPE DE TABLEAU (12V3.4W) (IMASEN)	—	—	—	—	—	1	—			U
16	53204-GC8-000ZE	COUVERCLE AV. DE POIGNEE •R116•	—	—	—	—	—	1	—			U
17	64105-GC8-000	MOULURE DE PARE-BRISE	—	—	—	—	—	1	—			U
18	90111-162-000	BOULON DE BRIDE, 6MM	—	—	—	—	—	2	—			U
19	93500-05016-0A	VIS A TETE CYLINDRIQUE, 5X16	—	—	—	—	—	1	—			U
20	93903-24710	VIS AUTO-TARAUDEUSE, 4X30	—	—	—	—	—	2	—			U
21	98000-06012-00	BOULON DE BRIDE, 6X12	—	—	—	—	—	2	—			U