หัวข้อการบริการ	เวลาในการบริการ

E - 9

เรือนเครื่องยนต์ด้านขวา

Right Crankcase

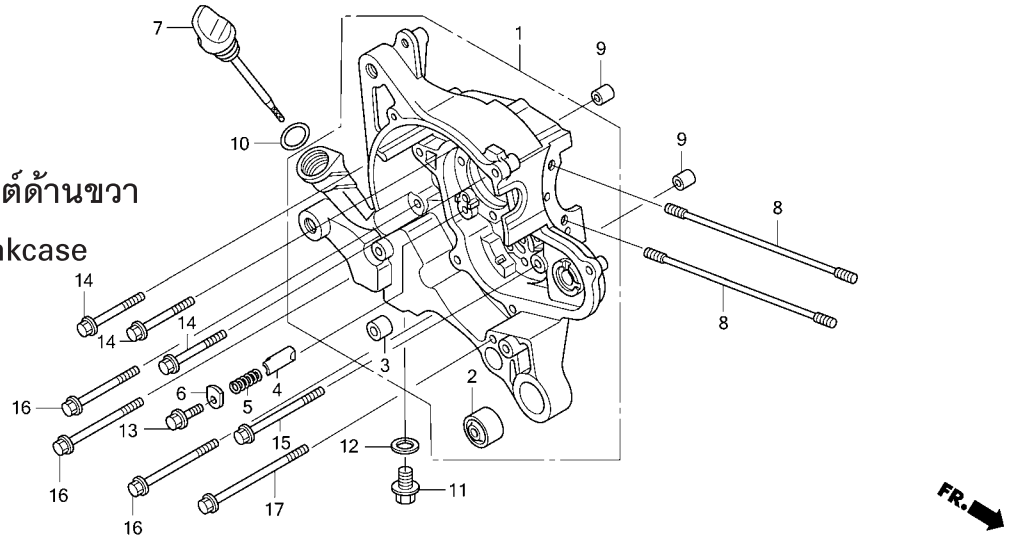

ลำดับ	หมายเลขอะไหล่	ชื่ออะไหล่	ANC110 1 จำนวนที่ใช้	รุ่นที่ใช้	หมายเลขเครื่อง
16	95701-06080-00	โบ้ลท์หน้าแปลน, 6x80	3	BOLT, FLANGE, 6x80	
17	95701-06115-00	โบ้ลท์หน้าแปลน, 6x115	1	BOLT, FLANGE, 6x115	

2