หัวข้อการบริการ	เวลาในการบริการ

F - 11

โช๊คอัพหน้า

Front Fork

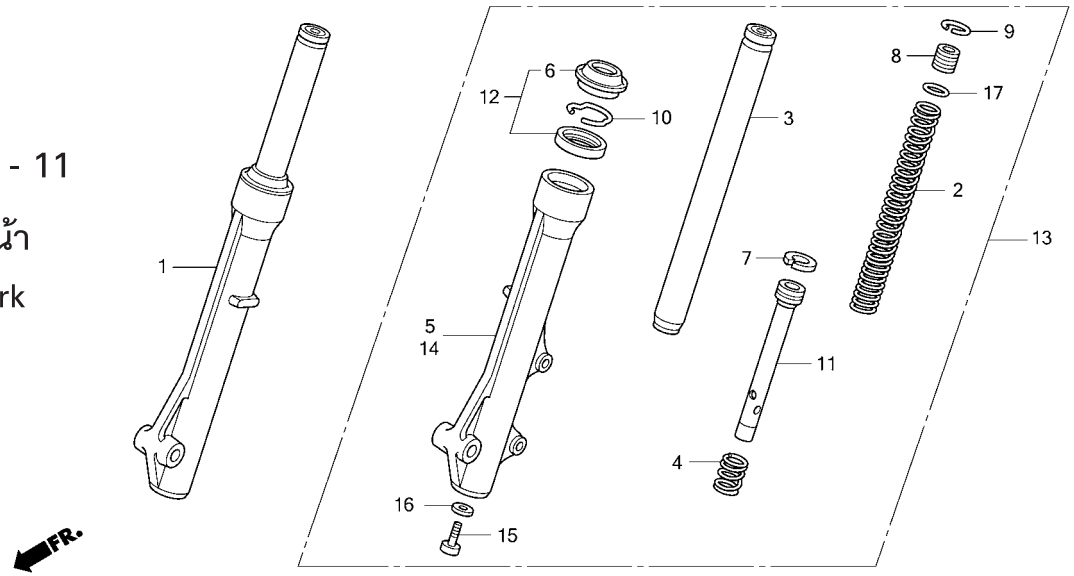

ลำดับ	หมายเลขอะไหล่	ชื่ออะไหล่	ANC110 1 จำนวนที่ใช้		รุ่นที่ใช้	หมายเลขเครื่อง
17	91356-GM0-003	โอริง	1	O-RING	CTH	
	91356-GM0-003	โอริง	1	O-RING	DTH,STH	

3