F - 12 - 1

จานเบรคหน้า

Front Brake Panel

(ANC110BDT)

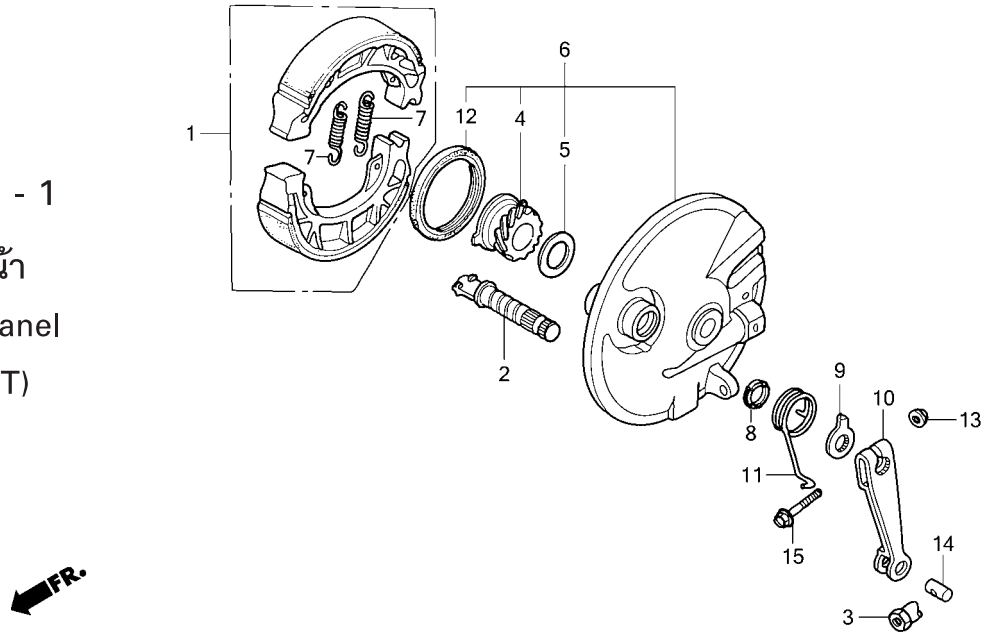

หัวข้อการบริการ	เวลาในการบริการ
ชุดผ้าเบรคหน้า	0.3
ชุดจานเบรคหน้า	0.4
ขาเบรคหน้า	0.1

ลำดับ	หมายเลขอะไหล่	ชื่ออะไหล่	ANC110 1 จำนวนที่ใช้	รุ่นที่ใช้	หมายเลขเครื่อง
1	06430-KVB-900	ชุดผ้าเบรคหน้า	1	SHOE SET, BRAKE	
2	43141-GC5-000	ลูกเบี้ยวเบรคหน้า	1	CAM, RR. BRAKE	
3	43459-GN5-760	น๊อตปรับตั้งขาเบรค	1	NUT, BRAKE ROD ADJUSTING	
4	44806-KVB-901	เฟืองวัดความเร็ว (21 ฟัน)	1	GEAR, SPEEDOMETER (21T)	
5	44809-KFM-900	แหวนรองเฟืองวัดความเร็ว	1	WASHER, SPEEDOMETER GEAR	
6	45010-KVB-900ZA	ชุดจานเบรคหน้า	1	PANEL SUB COMP., FR. BRAKE *NH364M*	
7	45133-028-000	สปริงผ้าเบรค	2	SPRING, BRAKE SHOE	
8	45134-250-000	ซีลกันฝุ่นลูกเบี้ยวเบรค	1	DUST SEAL, BRAKE CAM	
9	45145-KFM-900	เครื่องหมายชี้ระดับการสึกของผ้าเบรค	1	NDICATOR, FR. BRAKE	
10	45410-KFM-900	ขาเบรคหน้า	1	ARM, FR. BRAKE	
11	45435-121-010	สปริงรั้งกลับขาเบรคหน้า	1	SPRING, FR. BRAKE ARM RETURN	
12	91251-KFM-901	ซีลกันน้ำมัน, 42x54x7	1	OIL SEAL, 42x54x7	
13	94050-06000	น๊อตหน้าแปลน, 6 มม	1	NUT, FLANGE, 6MM	
14	95015-32001	สลักขาเบรค	1	JOINT B, BRAKE ARM	
15	95701-06028-00	โบ้ลท์หน้าแปลน, 6x28	1	BOLT, FLANGE, 6x28	