F - 2

ชุดมาตรวัดความเร็ว

Speedometer

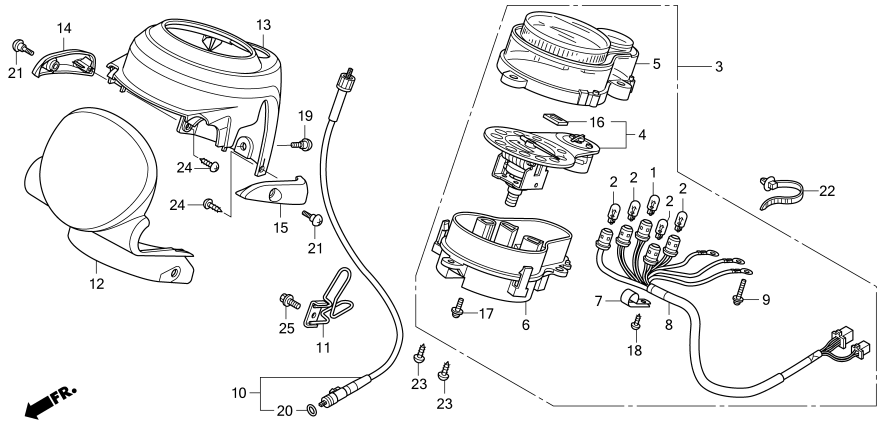

หัวข้อการบริการ	เวลาในการบริการ
หลอดไฟมาตรวัด (12V 3.4W)	0.3
หลอดไฟมาตรวัด (12V 1.7W)	0.3
มาตรวัดความเร็วทั้งชุด	0.6
แผงมาตรวัดความเร็ว	0.6
ฝาครอบมาตรวัดความเร็ว	0.5
เรือนมาตรวัดความเร็ว	0.5
ชุดสายไฟ	0.6
สายมาตรวัดความเร็ว	0.3
ฝาครอบมาตรวัดส่วนหน้า	0.5
แผ่นปิดด้านขวา	0.5
แผ่นปิดทั้งสองด้าน	0.5
แผ่นปิดด้านซ้าย	0.5

3

ลำดับ	หมายเลขอะไหล่	ชื่ออะไหล่	ACD110 1 จำนวนที่ใช้		รุ่นที่ใช้	หมายเลขเครื่อง
1	34908-GA7-701	หลอดไฟมาตรวัด (T10) (12V 3.4W) (NIPPON SEIKI)	1	BULB, WEDGE BASE (T10) (12V 3.4W) (NIPPON SEIKI)		
	34909-KVR-600	หลอดไฟมาตรวัด (T10) (12V 3.4W) (TOSHIBA)	1	BULB, WEDGE BASE (T10) (12V 3.4W) (TOSHIBA)		
2	34908-KVE-900	หลอดไฟมาตรวัด (T10) (12V 1.7W) (TOSHIBA)	4	BULB, WEDGE BASE (T10) (12V 1.7W) (TOSHIBA)		
	34908-MB9-871	หลอดไฟมาตรวัด (T10) (12V 1.7W) (STANLEY)	4	BULB, WEDGE BASE (T10) (12V 1.7W) (STANLEY)		
3	37200-KYT-901	มาตรวัดความเร็วทั้งชุด	1	SPEEDOMETER ASSY.	B	
	37200-KYT-921	มาตรวัดความเร็วทั้งชุด	1	SPEEDOMETER ASSY.	C	
	37200-KYT-931	มาตรวัดความเร็วทั้งชุด	1	SPEEDOMETER ASSY.	D	
4	37210-KYT-901	แผงมาตรวัดความเร็ว	1	SPEEDOMETER COMP.	B	
	37210-KYT-921	แผงมาตรวัดความเร็ว	1	SPEEDOMETER COMP.	C	
	37210-KYT-931	แผงมาตรวัดความเร็ว	1	SPEEDOMETER COMP.	D	
5	37211-KYT-901	ฝาครอบมาตรวัดความเร็ว	1	LENS		
6	37212-KYT-901	เรือนมาตรวัดความเร็ว	1	CASE ASSY.		
7	37215-KS3-901	เข็มขัดรัดสาย	1	CLAMP		
8	37224-KYT-901	ชุดสายไฟ	1	SOCKET COMP.		
9	37305-KE5-008	สกรูพร้อมแหวน, 3x22	3	SCREW-WASHER, 3x22		
10	44830-KYT-900	สายมาตรวัดความเร็ว	1	CABLE COMP., SPEEDOMETER		