E - 1

ฝาครอบฝาสูบ

Cylinder Head Cover

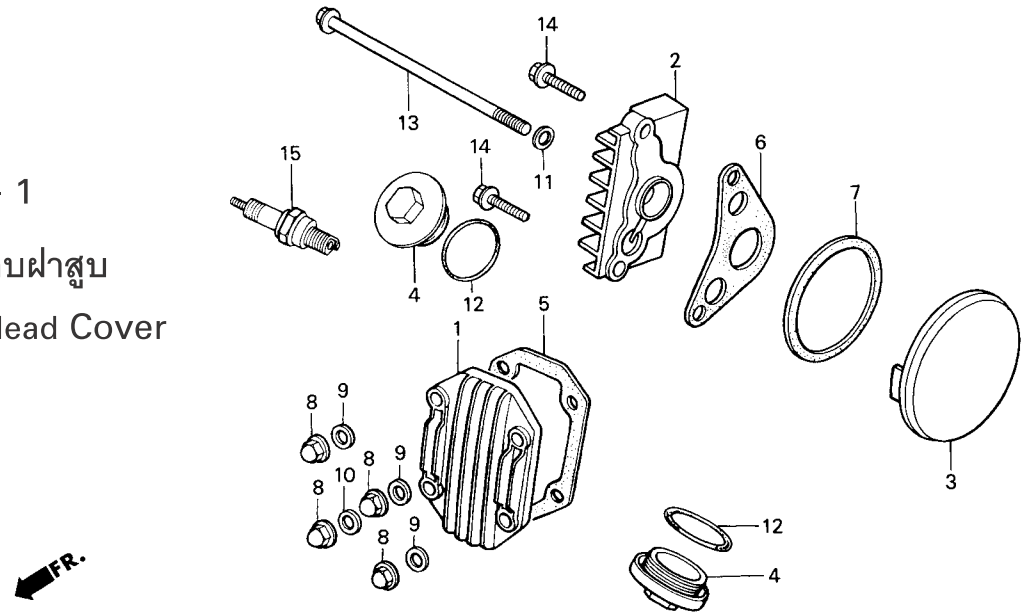

หัวข้อการบริการ	เวลาในการบริการ
หัวเทียน	0.1
ฝาครอบฝาสูบด้านซ้าย	0.2
ฝาครอบฝาสูบ	0.3
.ฝาครอบฝาสูบด้านขวา	

ลำดับ	หมายเลขอะไหล่	ชื่ออะไหล่	NF100 S, D จำนวนที่ใช้	NF100 MS, MD จำนวนที่ใช้	รุ่นที่ใช้	หมายเลขเครื่อง
1	12301-GB6-910	ฝาครอบฝาสูบ	1	1	COVER, CYLINDER HEAD	
2	12331-KFL-850	ฝาครอบฝาสูบด้านขวา	1	1	COVER, CYLINDER HEAD R. SIDE	
3	12341-KFL-850	ฝาครอบฝาสูบด้านซ้าย	1	1	COVER, L. CYLINDER HEAD SIDE	
4	12361-035-000	ฝาปิดช่องปรับตั้งวาล์ว	2	2	CAP, TAPPET ADJUSTING HOLE	
5	12391-GW8-680	ปะเก็นฝาครอบฝาสูบ	1	1	GASKET, CYLINDER HEAD COVER	
6	12394-KFL-850	ปะเก็นฝาครอบฝาสูบด้านขวา	1	1	GASKET, CYLINDER HEAD R. SIDE COVER	
7	12395-KFL-850	ปะเก็นฝาครอบฝาสูบด้านซ้าย	1	1	GASKET, CYLINDER HEAD L. SIDE COVER	
8	90201-GF6-010	น๊อตหัวหมวก, 7 มม.	4	4	NUT, CAP, 7MM	
9	90442-GF6-010	แหวนรองกันรั่ว, 7 มม.	3	3	WASHER, SEALING, 7MM	
10	90443-GF6-010	แหวนรองกันรั่ว A, 7 มม.	1	1	WASHER A, SEALING, 7MM	
11	90461-357-000	แหวนรองกันรั่ว, 6.5x12	1	1	WASHER, SEALING, 6.5x12	
12	91302-KEV-900	โอริง, 30.8x3	2	2	O-RING, 30.8x3	
13	95701-06110-00	โบ้ลท์หน้าแปลน, 6x110	1	1	BOLT, FLANGE, 6x110	
14	96001-06025-00	โบ้ลท์หน้าแปลน, 6x25	2	2	BOLT, FLANGE, 6x25	