บังโคลนหลัง REAR FENDER

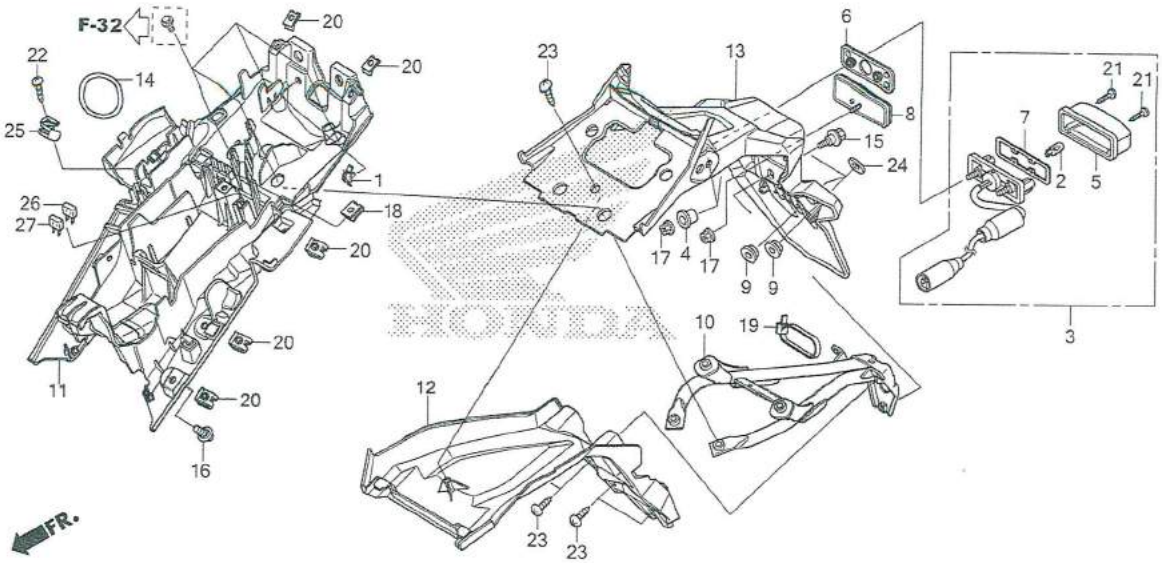

หัวข้อการบริการ	เวลาในการบริการ

ลำดับ	หมายเลขอะไหล่	ชื่ออะไหล่	จำนวนที่ใช้ MSX125SF G	รุ่นที่ใช้
16	90117-KVG-A20	สกรู, 5x13	1	SCREW, PAN, 5x13
17	90301-KWN-901	น็อต, U, 5 มม.	3	NUT, U, 5MM
18	90320-MM5-000	น็อตสปริง, 6 มม.	1	NUT, SPRING, 6MM
19	90650-KV6-003	เข็มขัดรัดสายไฟ, 95 มม.	1	BAND, WIRE, 95MM
20	90677-KAN-T00	น็อตคลิ๊ป, 5 มม.	8	NUT, CLIP, 5MM
21	93901-24480	สกรูเกลียวปล่อย, 4x16	2	SCREW, TAPPING, 4x16
22	93903-24310	สกรูเกลียวปล่อย, 4x12	1	SCREW, TAPPING, 4x12
23	93903-25380	สกรูเกลียวปล่อย, 5x16	5	SCREW, TAPPING, 5x16
24	94103-06800	แหวนรอง, 6 มม.	3	WASHER, PLAIN, 6MM
25	94591-27000	คลิ๊ป, 2x70	1	CLIP, 2x70
26	98200-41000	ฟิวส์ (10 แอมป์)	1	FUSE, MINI (10A)
27	98200-41500	ฟิวส์ (15 แอมป์)	1	FUSE, MINI (15A)