F-7

Front fork

Fourche avant

Vordergabel

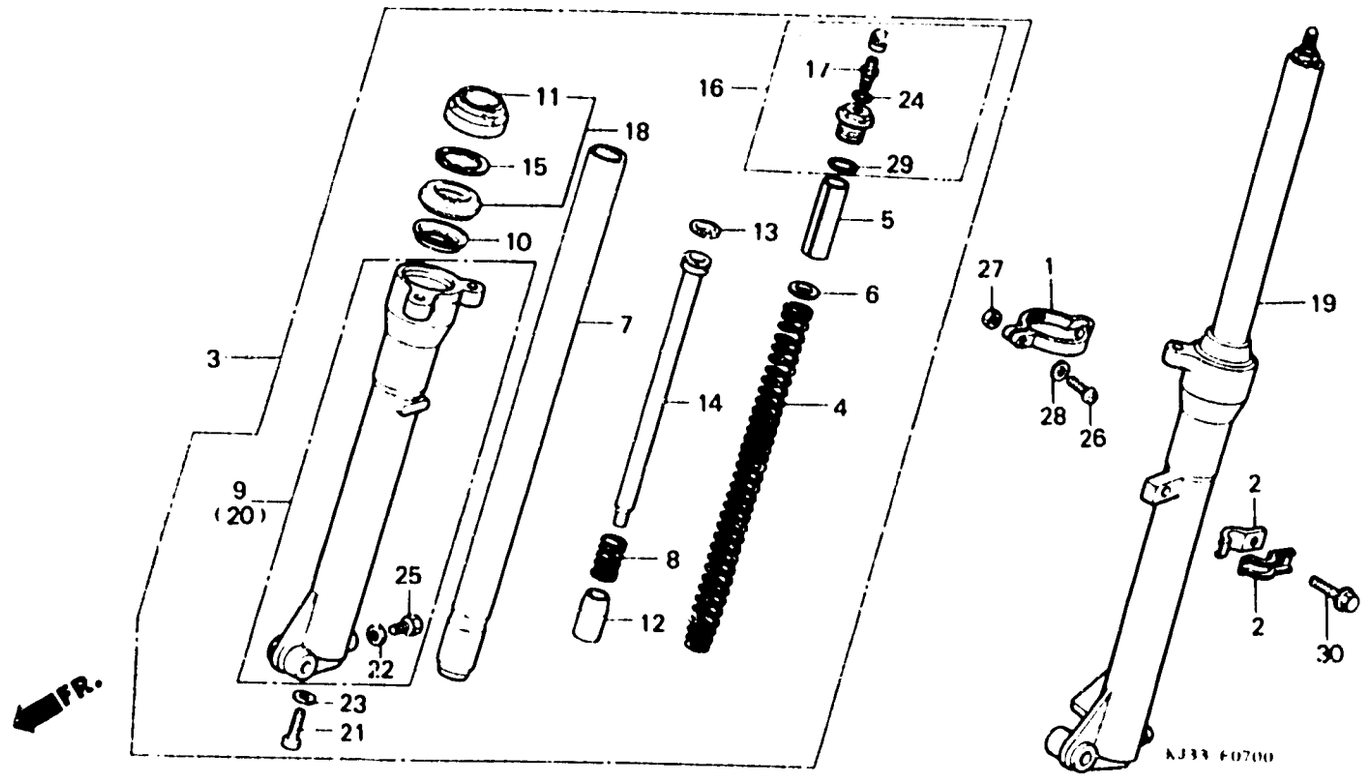

Item d'entretien	T.D.R.	N° de réf.	N° de pièce	Description	N° de requis TL125 D	N° de requis TL125 J	N° de série	Code de zone
ENS. FOURCHE AV.	0.4	1	44832-KJ2-000	GRIFFE DE CABLE DE COMPTEUR VITESSE	1	1		
(AJOUTER 0,1 POUR CHAQUE.)								
RESSORT D'AMORTISSEUR AV.	0.2	2	45461-KB9-000	AGRAFE DE FREIN AV.	2	2		
TUYAU COMP. FOURCHE AV.	0.7	3	51400-KJ3-003	ENS. FOURCHE AV. D.	1	–		
(AJOUTER 0,4 POUR CHAQUE.)		•	51400-KJ3-701	ENS. FOURCHE AV. D.	–	1		
• JEU DE JOINT DE FOURCHE AV.		4	51401-KJ3-003	RESSORT D'AMORTISSEUR AV.	2	2		
(AJOUTER 0,4 POUR CHAQUE.)		5	51402-KJ3-003	COLLIER DE RESSORT	2	2		
BOITIER COMP. INFERIEUR	0.8							
(AJOUTER 0,5 POUR CHAQUE.)		6	51403-KJ3-003	SIEGE DE RESSORT	2	2		
SOUPAPE COMP. AIR	0.1	7	51410-KJ3-003	TUYAU COMP. FOURCHE AV.	2	2		
		8	51412-340-000	RESSORT DE REBONDISSEMENT FOURCHE AV.	2	2		
		9	51420-KJ3-003	BOITIER COMP. INFERIEUR D.	1	–		
		•	51420-KJ3-701	BOITIER COMP. INFERIEUR D.	–	1		
		10	51422-376-305	ANNEAU DE REFOULEMENT	2	–		
		•	51422-376-003	ANNEAU DE REFOULEMENT	–	2		
		11	51425-473-003	CACHE-POUSSIERE	2	–		
		•	91254-KJ2-671	CACHE-POUSSIERE	–	2		
		• 12	51432-GE4-003	PIECE DE RETENUE D'HUILE	2	2		
		13	51437-400-771	BAGUE DE PISTON	2	2		
		14	51440-KJ3-003	TUYAU DE SIEGE	2	–		
		•	51440-KJ2-671	TUYAU DE SIEGE	–	2		
		15	51447-447-731	CIRCLIP INTERIEUR	2	–		
		•	90601-GC4-731	ANNEAU DE BUTEE DE JOINT ETANCHEITE D'HUILE	–	2		
		16	51450-KJ3-003	ENS. BOULON DE FOURCHE AV.	2	2		
		17	51456-469-013	SOUPAPE COMP. AIR (SHOWA)	2	2		
		18	51490-473-305	JEU DE JOINT DE FOURCHE AV.	2	–		
		•	51490-KJ2-670	JEU DE JOINT DE FOURCHE AV.	–	2		
		19	51500-KJ3-003	ENS. FOURCHE AV. G.	1	–		