C-27

Fiação Principal

Wire Harness

Alambraje Principal

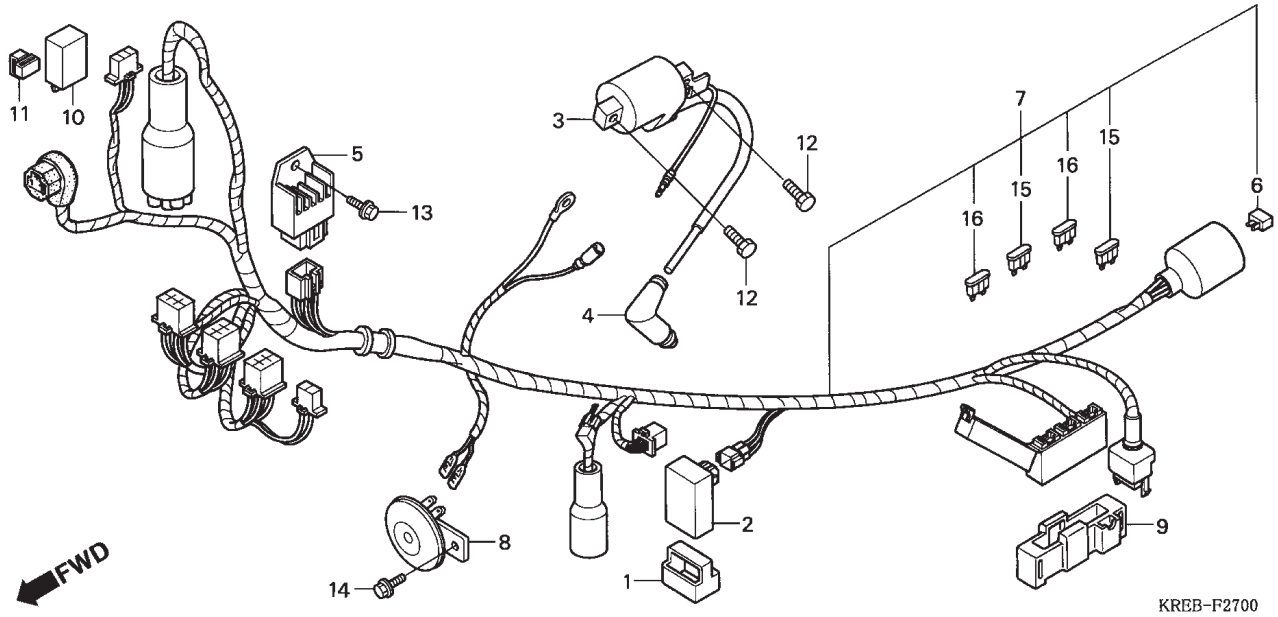

Item de serviço	T.M.O.
Buzina, Comp..	0,1
Rele, Sinalizador	0,2
Unidade C.D.I	0,3
• Regulador, Retificador	
Bobina, Ignição	0,4
Fiação, Comp.	1,2

Ref. Nº	Nº da peça	Descrição	Qtd. NXR150	Nº de série		Nota
1	30401-KGA-B01	Coxim, Unidade C.D.I	1			
2	30410-KRE-901	Unidade C.D.I.	1			
3	30500-KRE-900	Bobina, Ignição	1			
4	30700-KRE-900	Supressor, Ruídos	1			
5	31600-GBL-871	Regulador, Retificador (SHINDENGEN)	1			
6	31700-124-008	Retificador, Silício (SHINDENGEN)	1			
7	32100-KRE-920	Fiação, Comp.	1			
8	38110-MBV-712	Buzina Comp.. (HIGH)	1			
9	38201-KRE-900	Suporte Caixa Fusível(MINI 2P)	1			
10	38301-KRE-900	Relê, Sinalizador	1			
11	38306-GE7-000	Suporte Relê Sinalizador	1			
12	92101-05020-0A	Parafuso, Sextavado., 5 x 20	2			
13	95701-06012-00	Parafuso, Flange, 6 x 12	1			
14	95701-08012-07	Parafuso, Flange, 8 x 12	1			
15	98200-40500	Fusível (5A)	2			
16	98200-41000	Fusível (10A)	2			