G 4

F-19

Rear cushion

Amortisseur arrière

Hinterer Stoßdämpfer

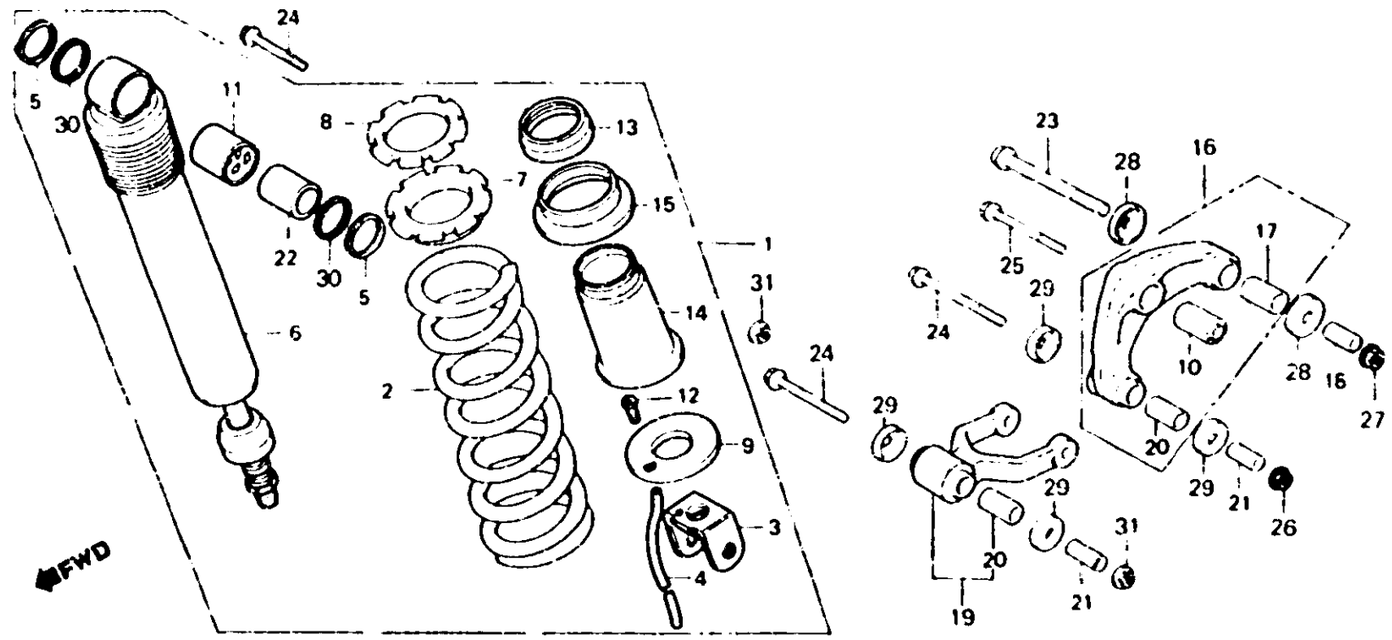

B•B• 19

Item d'entretien	T.D.R.	N° de réf.	N° de pièce	Description	N° de requis XL200RD	N° de série	Code de zone
ENS. AMORTISSEUR AR.	0.5	1	52400-KG1-003	ENS. AMORTISSEUR AR.	1		
RESSORT D'AMORTISSEUR AR.	0.7	2	52401-KG1-003	RESSORT D'AMORTISSEUR AR.	1		
AMORTISSEUR COMP. AR.	0.8	3	52403-KB7-003	METAL INFERIEUR	1		
BAGUE D'AMORTISSEUR	0.6	4	52405-KB7-003	TUYAU DE DRAINAGE	1		
• BAGUE SUPERIEUR D'AMORTISSEUR		5	52406-KB7-003	BOUCHON DE CACHE-POUSSIERE	2		
ENS. BRAS D'AMORTISSEUR	0.4						
ENS. TIGE DE RACCORD AMORTISSEUR	0.3	6	52410-KG1-003	AMORTISSEUR COMP. AR.	1		
		7	52422-MA0-003	REGLAGE DE RESSORT	1		
		8	52423-MA0-003	ECROU DE REGULATEUR	1		
		9	52424-KB7-003	BUTEE DE SIEGE DE RESSORT	1		
		10	52451-MA0-000	BAGUE D'AMORTISSEUR	1		
		11	52452-KB7-003	BAGUE SUPERIEUR D'AMORTISSEUR	1		
		12	52456-KB7-003	RACCORD DE TUYAU	1		
		13	52457-KB7-003	CACHE-POUSSIERE	1		
		14	52458-KB7-003	GUIDE DE RESSORT	1		
		15	52459-KB7-003	SIEGE C DE RESSORT	1		
		16	52460-KB9-000	ENS. BRAS D'AMORTISSEUR	1		
		17	52462-MA0-013	BAGUE DE BRAS D'AMORTISSEUR	1		
		18	52463-MA0-010	COLLIER DE PIVOT DE BRAS AMORTISSEUR	1		
		19	52470-KB9-000	ENS. TIGE DE RACCORD AMORTISSEUR	1		
		20	52472-MA0-013	BAGUE DE TIGE DE RACCORD AMORTISSEUR	2		
		21	52473-MA0-010	COLLIER DE PIVOT DE TIGE RACCORD	2		
		22	52486-KB7-003	COLLIER SUPERIEUR D'AMORTISSEUR	1		
		23	90128-MA0-003	BOULON DE BRIDE, 12X78	1		