E-21

Shift drum • Shift fork

Tambour de changement de vitesse • Fourchette de changement

Schaltwalze • Schaltgabel

Tambor do cambio • Horquilla de cambio

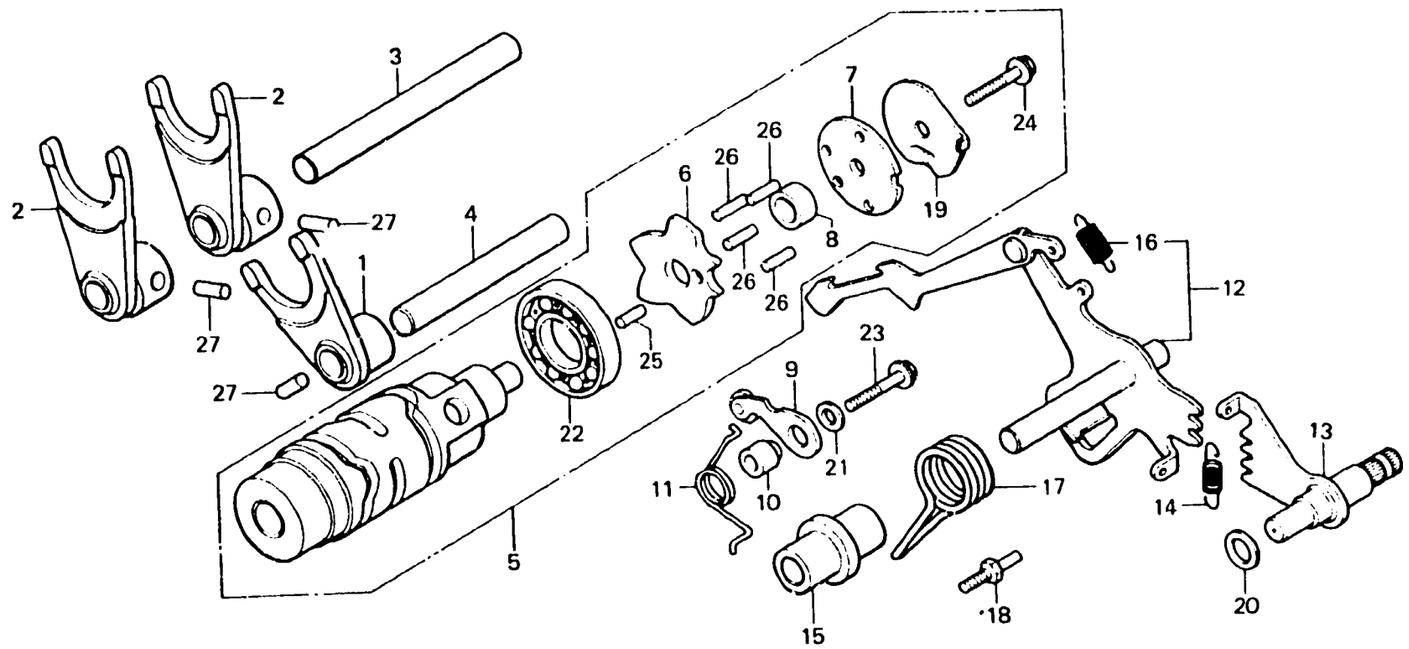

B415-21

Item d'entretien	T.D.R.	Nº de réf.	Nº de pièce	Description	Nº de requis CX 400	Nº de requis CX 500	Nº de série	Code de zone
PLAQUE DE CAMES DE TAMBOUR (PIECES RELATIVES Y COMPRISES)	*3.2	1	24216-413-000	FOURCHETTE DE CHANGEMENT TROISIEME D'ARBRE PRINCIPAL	1	1		
•BUTEE COMP. TAMBOUR DE CHANGEMENT DE VITESSE (PIECES RELATIVES Y COMPRISES)		2	24221-449-000	FOURCHETTE DE CHANGEMENT CINQUIEME D'ARBRE DE RENVOI	2	2		
•BRAS COMP. CHANGEMENT DE VITESSE (PIECES RELATIVES Y COMPRISES)		3	24241-MC0-000	ARBRE DE GUIDE DE FOURCHETTE CHANGEMENT DE VITESSE	1	1		
•AXE COMP. DE CHANGEMENT DE VITESSES (PIECES RELATIVES Y COMPRISES)		4	24241-415-000	ARBRE DE GUIDE DE FOURCHETTE CHANGEMENT DE VITESSE	1	1		
FOURCHETTE DE CHANGEMENT TROISIEME D'ARBRE PRINCIPAL (PIECES RELATIVES Y COMPRISES)	*3.7	5	24300-415-000	TAMBOUR COMP. CHANGEMENT VITESSE	1	1		
•TAMBOUR COMP. CHANGEMENT VITESSE		6	24303-415-000	PLAQUE DE CAMES DE TAMBOUR	1	1		
		7	24304-415-000	PLAQUE CENTRALE DE TAMBOUR	1	1		
		8	24305-415-000	COLLIER CENTRALE DE TAMBOUR	1	1		
		9	24430-413-000	BUTEE COMP. TAMBOUR DE CHANGEMENT DE VITESSE	1	1		
		10	24432-413-000	COLLIER DE BUTEE DE TAMBOUR CHANGEMENT	1	1		
		11	24435-415-000	RESSORT DE BUTEE DE TAMBOUR	1	1		