M-14

Árvore de Manivelas • Pistão

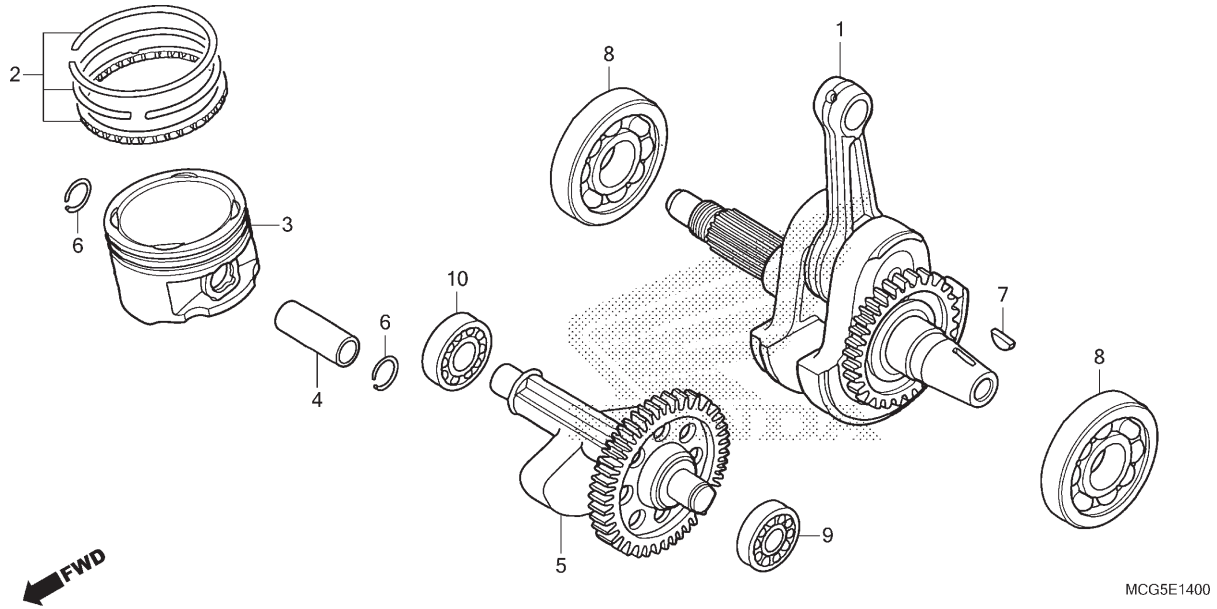

Ref. Nº	N.O.S.	Item de serviço	T.M.O.
1	1101B5	Árvore de Manivelas	6,8
		• Inclui: Remoção e instalação do motor	
	1101B5B	• Substituição do rolamento da árvore de manivelas direita adicionar	0,2
3		(2,4,6)	
	111103	Anel Pistão e/ou Pistão (Um)	2,8
5	110185	Eixo, Balanceiro	6,7
		• Inclui: Remoção e instalação do motor	
8	1101B6	Rolamento, Árvore Manivelas: Esquerda	6,7
		• Inclui: Remoção e instalação do motor	
	1101B7	Rolamento, Árvore Manivelas: Direita	6,1
		• Inclui: Remoção e instalação do motor	
	1101G0	Rolamento, Árvore Manivelas: Ambas	6,9
		• Inclui: Remoção e instalação do motor	
+			

Ref. Nº	Nº da peça	Descrição	Qtd. NX400 D	Nº de série		Tipo
1	13000-MBV-730	Árvore Manivelas, Comp. (37D)	1			
2	13011-MCG-600	Anéis Pistão, Jogo (STD)	1			
	13021-MCG-600	Anéis Pistão, Jogo (0,25)	(1)			
	13031-MCG-600	Anéis Pistão, Jogo (0,50)	(1)			
3	13101-MCG-000	Pistão	1			
	13102-MCG-305	Pistão (0,25)	(1)			
	13103-MCG-305	Pistão (0,50)	(1)			
4	13111-KCY-670	Pino, Pistão	1			
5	13420-HN1-000	Eixo Comp., Balanceiro (37D)	1			
6	90601-KA5-000	Trava, Pino Pistão, 1,2x20	2			
7	90701-KAS-900	Chave, Woodruff Especial, 25x18	1			
8	91001-MCG-003	Rolamento, Radial Esferas, 30x82x17,5	2			
9	91006-KK0-771	Rolamento, Radial Esferas (63/13 NTN)	1			
10	91007-KF0-018	Rolamento, Radial Esferas, 6302	1			

Voltar