H 8

F-2-3

Meter·Headlight stay (XL500Rc-CM)

Compteurs·Appui de phare (XL500Rc-CM)

Messer·Scheinwerferstütze (XL500Rc-CM)

Medidor·Tirante de faro (XL500Rc-CM)

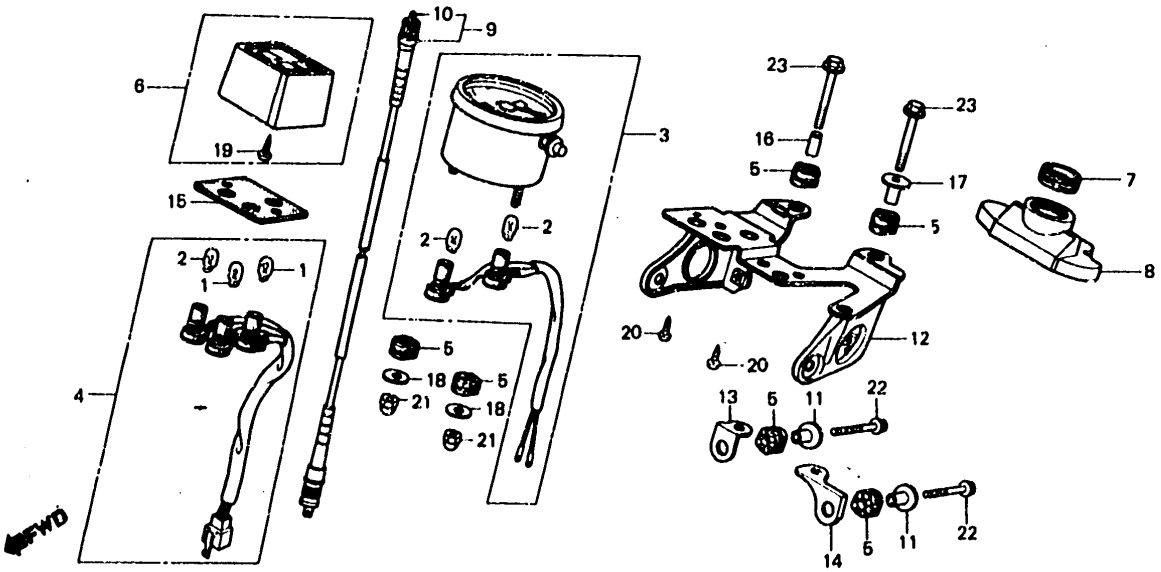

BMC4-3

Item d'entretien	T.D.R.	Nº de réf.	Nº de pièce	Description	Nº de regula XL500 Sr Sa Sb Rc	Nº de série	Code de zone
ENS. COMPTEUR DE VITESSE	0.2	1	34908-GA7-701	AMPOULE DE BASE DE COIN (12V3.4W)	2		CM
•FIL COMP. PILOTE							
•ENS. BOITIER DE TEMOIN		2	34908-MB9-871	AMPOULE DE BASE DE COIN (12V 1.7W NIPPON SEIKI)	3		CM
•COUVERCLE D'INTERRUPTEUR ALLUMAGE		3	37200-MC4-721	ENS. COMPTEUR DE VITESSE (KPH/MPH)	1		CM
•ENS. CABLE DE COMPTEUR DE VITESSE		4	37223-MC4-671	FIL COMP. PILOTE	1		CM
APPUI COMP. BOITIER DE PHARE	0.3	5	37242-435-700	CAOUTCHOUC DE MONTAGE DE COMPTEUR DE VITESSE	6		CM
APPUI AUXILIAIRE DE PHARE	0.1						
		6	37300-MC4-671	ENS. BOITIER DE TEMOIN	1		CM
		7	37312-KB7-008	ANNEAU D'INTERRUPTEUR D'ALLUMAGE	1		CM
		8	37622-MC4-670	COUVERCLE D'INTERRUPTEUR ALLUMAGE	1		CM
		9	44830-MC4-000	ENS. CABLE DE COMPTEUR DE VITESSE	1		CM
		10	44831-MC4-000	CABLE INTERIEUR	1		CM
		11	50324-425-010	COLLIER, 6.3X13	2		CM