F-21-2

Rear fender (XL500Rc-B,DK, DM,E,ED,F,IT,SA,SD,U,1G,2G)

Garde-boue arrière (XL500Rc-B, DK,DM,E,ED,F,IT,SA,SD,U,1G,2G)

Hinterer Kotflügel (XL500Rc-B, DK,DM,E,ED,F,IT,SA,SD,U,1G,2G)

Parafango trasero (XL500Rc-B,DK, DM,E,ED,F,IT,SA,SD,U,1G,2G)

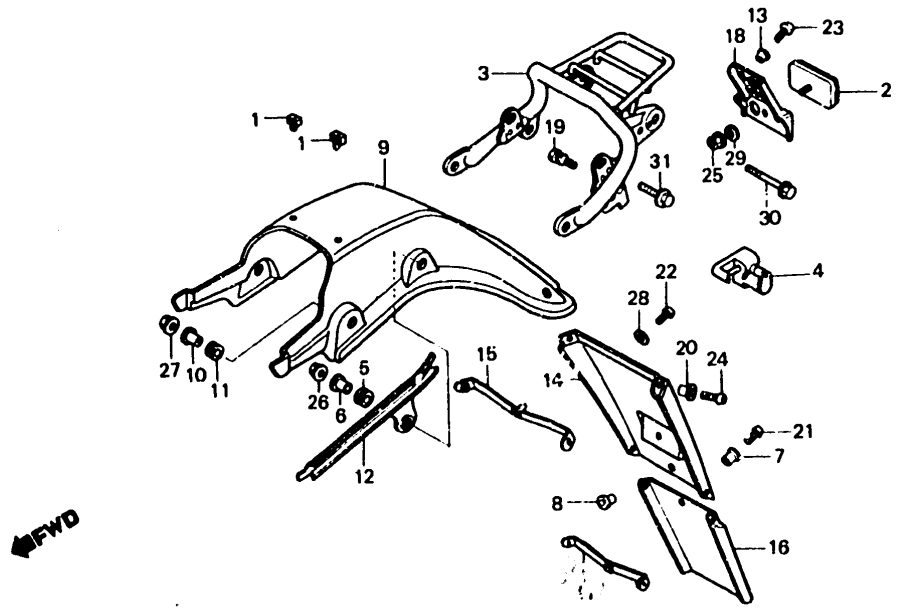

BMC4-27

Item d'entretien	T.D.R.	N° de réf.	N° de pièce	Description	N° de requis XL500 Sz	SA	Se	Rc	N° de série	Code de zone
		31	95700-08032-00	BOULON DE BRIDE, 8X32				2		B,DK,DM,E,ED,F,IT,SA,SD U,1G,2G