2-E11

F-22-4

Winker
(XL500Rc-ED,1G,2G)

Clignotant
(XL500Rc-ED,1G,2G)

Blinker
(XL500Rc-ED,1G,2G)

Luz intermitente
(XL500Rc-ED,1G,2G)

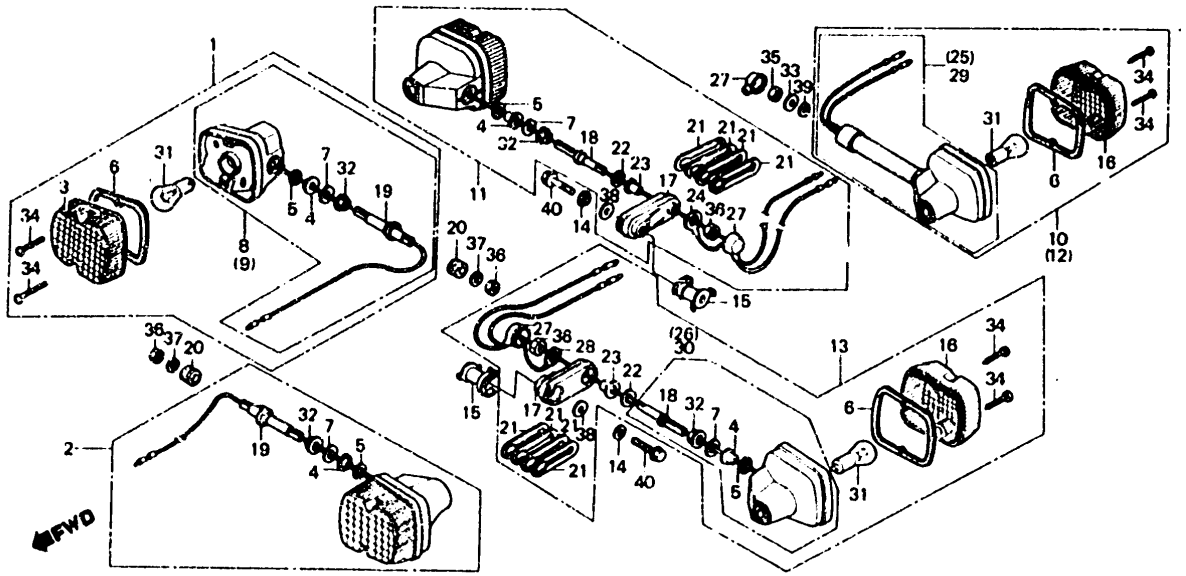

BMC4-29

Item d'entretien	T.D.R.	N° de réf.	N° de pièce	Description	N° de requis XL500 Sz	SA	SB	Rc	N° de série	Code de zone
		22	33608-437-000	RONDELLE DE RESSORT DE CLIGNOTANT AR.				2		1G,2G
		23	33609-437-000	RONDELLE B DE CLIGNOTANT AR.				2		1G,2G
		24	33615-428-000	FIL DE MASSE DE CLIGNOTANT D.				1		1G,2G
		25	33620-MC4-600	BASE COMP. CLIGNOTANT AR. D.				1		ED
		26	33620-MC4-610	BASE COMP. CLIGNOTANT AR. D.				1		1G,2G
		27	33625-428-000	COUVERCLE DE FIL DE CLIGNOTANT				2		ED,1G,2G
		28	33665-428-000	FIL DE MASSE DE CLIGNOTANT G.				1		1G,2G
		29	33670-MC4-600	BASE COMP. CLIGNOTANT AR. G.				1		ED
		30	33670-MC4-610	BASE COMP. CLIGNOTANT AR. G.				1		1G,2G
		31	34908-634-611	AMPOULE (12V21W)				4		ED,1G,2G