D 2

E - 2

Culasse (Avant)

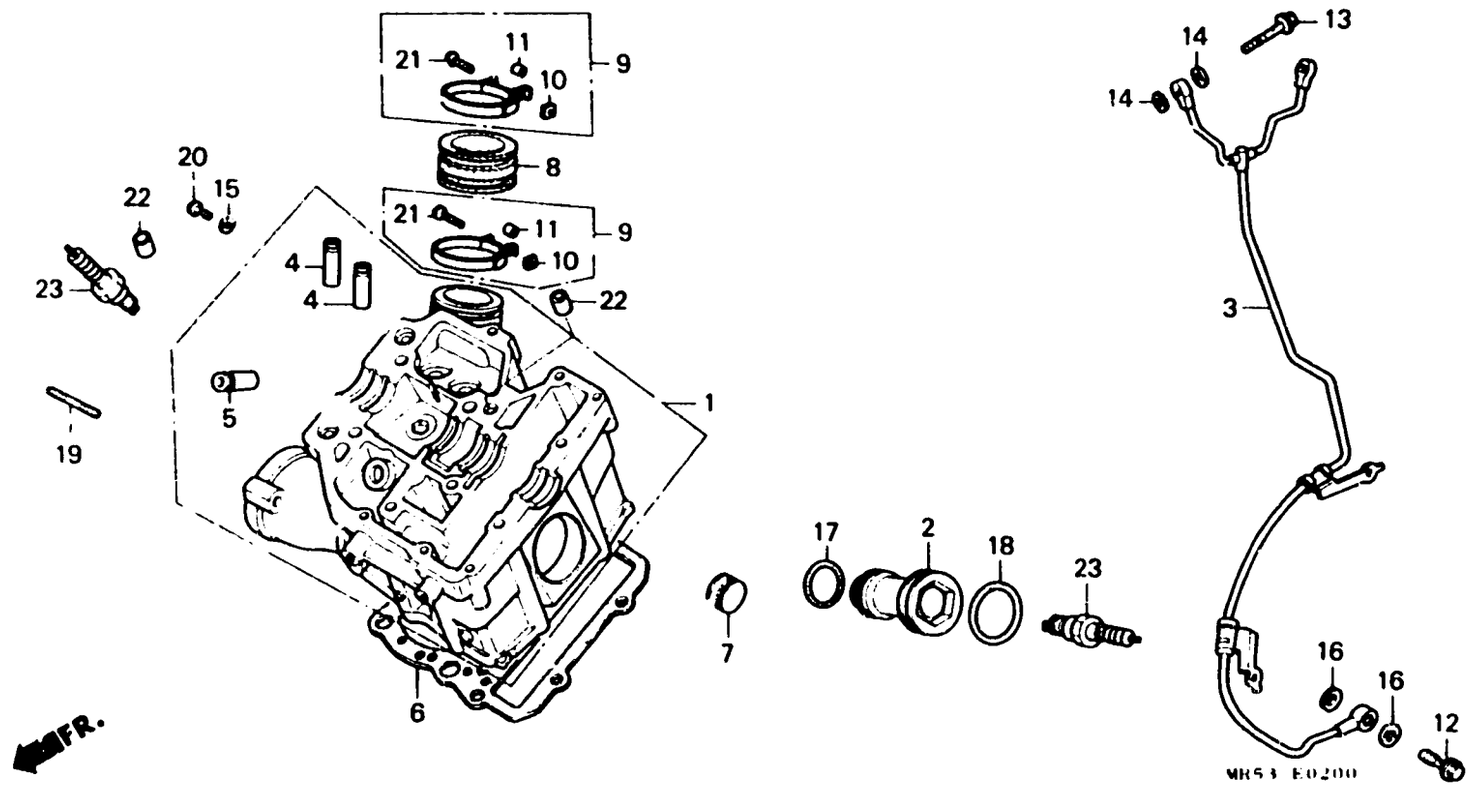

Item d'entretien	T.D.R.
CULASSE COMP. AV.....	*7.0
(AJOUTER 2,0 POUR CHAQUE.)	
TUYAU A DE PASSAGE D'HUILE....	2.4
GUIDE DE SOUPAPE.....	*6.6
(ALESAGE COMPRIS)	
(AJOUTER 0,3 POUR CHAQUE.)	
(RODAGE DE SOUPAPE NON COMPRIS.)	
(AJOUTER 0,2 SI EFFECTUE.)	
JOINT DE CULASSE.....	*6.1
(AJOUTER 1,1 POUR CHAQUE.)	
ISOLANT DE CARBURATEUR.....	0.8
(L'ON APPLIQUE LE MEME F.R.T. MEME QUAND ON EFFECTUE L'ENTRETIENT SUR PLUS D'UNE PIECE.)	
BOUGIE D'ALLUMAGE.....	0.2
(AJOUTER 0,1 POUR CHAQUE.)	

N'de réf.	N'de pièce	Description	N'de requis FCMM K	N'de requis FCMM L	N'de série	Code de zone
1	12210-MR5-670	CULASSE COMP. AV.....	1	1		
2	12225-ME9-000	MANCHON DE BOUCHON.....	1	1		
3	12230-MR5-670	TUYAU A DE PASSAGE D'HUILE....	1	1		
4	12231-MG8-305	GUIDE DE SOUPAPE D'ADMISSION..	2	2		
5	12233-MG8-305	GUIDE DE SOUPAPE D'ECHAPPEMENT	1	1		
6	12251-MR5-670	JOINT DE CULASSE.....	1	1		
7	12312-ME9-750	BOUCHON D'ARBRE A CAMES.....	2	2		
8	16211-MR5-670	ISOLANT DE CARBURATEUR.....	1	1		
9	16219-MR5-670	BANDE D'ISOLANT.....	2	-		
*	16219-MR5-870	BANDE D'ISOLANT.....	-	2		
10	16222-MR5-670	ECROU CARRE, 5MM.....	2	2		
11	16223-MR5-670	COLLIER.....	2	-		
*	16223-MR5-870	COLLIER.....	-	2		
12	90046-MR5-670	BOULON DE COMMANDE D'HUILE....	1	1		
13	90130-MK7-671	BOULON SPECIAL, 7X38.....	2	2		
14	90441-MC0-000	RONDELLE ETANCHEITE, 7MM.....	4	4		
15	90452-323-000	RONDELLE DE BUTEE, 5MM.....	1	1		
16	90545-300-000	RONDELLE DE BOULON D'HUILE....	2	2		
17	91304-MG7-003	JOINT TORIQUE, 27.4X2.4.....	1	1		
18	91351-MG7-004	JOINT TORIQUE, 35.3X2.4(NOK)..	1	1		
19	92900-08028-0E	GOUJON 2,8X28.....	2	-	-------- 2000521	
	92900-08032-0E	GOUJON 2,8X32.....	2	-	2000522	
			-	2		
20	93500-05008-0A	VIS A TETE CYLINDRIQUE, 5X8...	1	1		
21	93500-05020-0G	VIS A TETE CYLINDRIQUE, 5X20..	2	2		